Aplicación práctica, a modo de ejemplo de prueba PAU 2027 en Canarias, de la materia de **DIBUJO TÉCNICO APLICADO A LAS ARTES PLÁSTICAS Y EL DISEÑO II**

Contexto de la prueba:

Situada en el centro geográfico de Lanzarote, en el municipio de San Bartolomé, la Casa-Museo del Campesino es la obra con la que César Manrique homenajea el esfuerzo de los campesinos de la isla, quienes, enfrentándose a condiciones adversas, lograron dar vida al territorio.

Entre otros aspectos de interés, está el **Monumento a la Fecundidad (1969),** como símbolo de la fecundidad de las tierras rurales de la isla. En él, deja patente el aprecio del artista por los agricultores y homenajea al labrador.



También es conocido como Monumento al Campesino, y es una construcción de más de 15 m. de altura creada por César Manrique en colaboración con el maestro Jesús Soto.

Está fabricado con antiguos tanques de agua, hierro y hormigón ensamblado, es un magnífico ejemplo de arte vanguardista en el archipiélago canario.





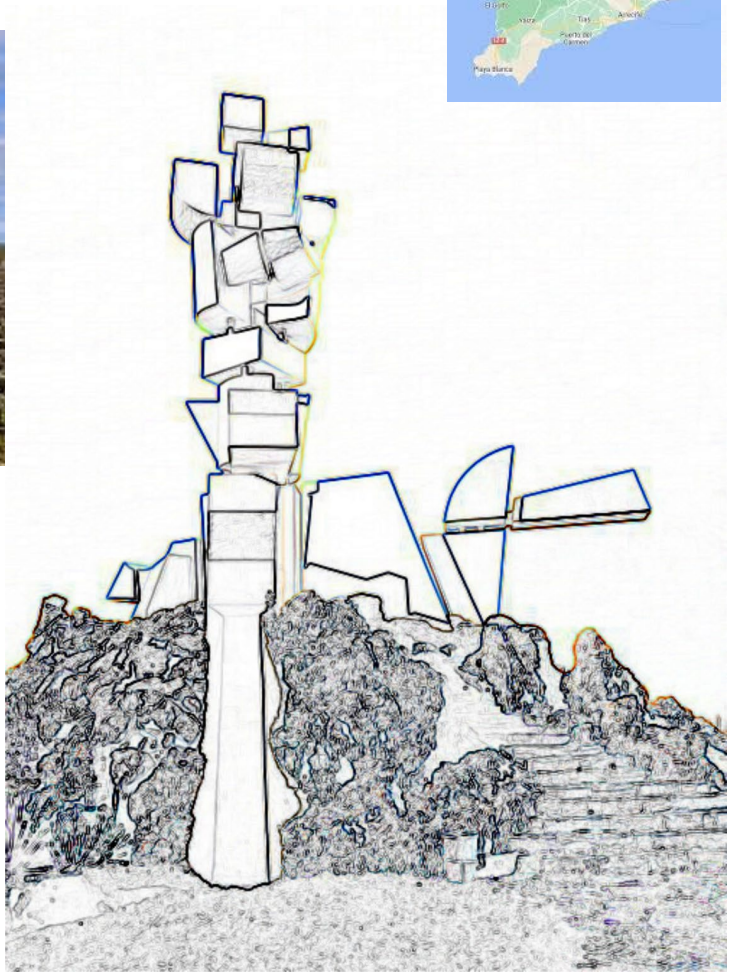



Ejercicio 1: 3 puntos en total.

SIN OPTATIVIDAD
Geometría (bloque 1)

Planteamiento:

A partir de las fotografías de la escultura *Monumento a la Fecundidad* (César Manrique, 1969) y teniendo en cuenta que la altura total está en torno a los 16 m., realiza una interpretación simplificada, proporcionada y a escala, de las formas más relevantes de la pieza con dos tipos de grosor de línea negra.

Hacer la interpretación con útiles de dibujo técnico (reglas y compás; no a mano alzada)
(criterio de calificación: 1 punto)

Resaltar un cubo, un prisma y un cilindro (el volumen completo o una parte de este), como algunos de los recursos básicos de geometría plana que adviertas en la escultura y representes en tu interpretación.
(criterio de calificación: 1 punto)

El ejercicio debe de estar inscrito en un recuadro de 160 por 160 milímetros y hay que detallar la escala aproximada de la solución.
(criterio de calificación: 1 punto)

Ejercicio 2 ó ejercicio 3: 4 puntos en total.

CON OPTATIVIDAD, a elegir entre el ejercicio 2 o el ejercicio 3.
Sistemas de representación (bloque 2)

| Ejercicio 2: A partir de las medidas ofrecidas, dibujar en sistema diédrico las proyecciones de **uno** de los tres volúmenes propuestos. | Ejercicio 3: A partir de las medidas ofrecidas, trazar **dos** de los tres volúmenes propuestos, en sistema isométrico. |
|---|---|

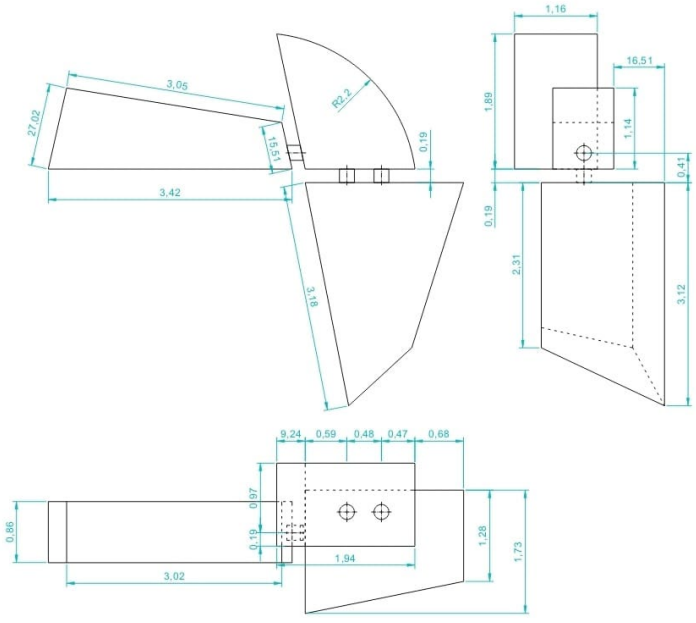


Ejercicio 4: 3 puntos en total.

SIN OPTATIVIDAD, a elegir entre el ejercicio 2 o el ejercicio 3.
Normalización (bloque 3)

Elegir tres volúmenes de los que componen la escultura de César Manrique (diferentes a los que se proponen en los ejercicios 2 y 3) y, de cada uno de ellos, elaborar al menos tres bocetos y croquis proporcionados, desde diferentes vistas.

Debe de incorporar unas magnitudes aproximadas de cada pieza, relacionadas con la escultura (la volumetría total, tiene una altura de unos 16 m.).
(criterio de calificación: 1 punto)