UNIVERSIDAD DE EXTREMADURA

PRUEBA DE ACCESO A LA UNIVERSIDAD
PAU - CURSO 2026-2027

MATERIA: Dibujo Técnico Aplicado a las Artes y al Diseño II **Tiempo máximo: 1 h 30 min**

INSTRUCCIONES PARA REALIZAR EL EXAMEN

El examen consta de **4 ejercicios** distribuidos en **3 bloques de saberes básicos.**

-El **primer bloque** consta de **1 ejercicio** con un valor de **3 puntos** .

-El **segundo bloque** consta de **2 ejercicios, a elegir 1** con un valor de **3,5 puntos**.

-El **tercer bloque** consta de **1 ejercicio** con un valor de **3,5 puntos**.

Es obligatorio responder a 3 de los 4 ejercicios, uno por cada bloque, para llegar a la puntuación máxima del examen (10).

Observación 1: todas las respuestas se desarrollarán, necesariamente, en el espacio proporcionado para cada ejercicio. Es imprescindible mantener los trazados auxiliares que dejen constancia técnica de la metodología de resolución. El examen se realizará en lápiz y la solución debe destacarse jerarquizando el trazado según la norma. Está permitido el uso de algún color, descartando el rojo o verde. Se podrá utilizar regla graduada, escuadra, cartabón, goma de borrar y compás. No está permitido el uso de plantillas de curvas ni calculadora.

Observación 2: La precisión, limpieza y calidad gráfica en el desarrollo de las respuestas supondrá hasta un 15% de la calificación por ejercicio (Orientaciones CRUE).

BLOQUE 1. GEOMETRÍA, ARTE Y ENTORNO. (PROPUESTA ÚNICA)

Ejercicio 1. Polígonos.



La borraja es una planta muy empleada en el valle del Ebro. Se puede consumir tanto su hoja cocinada como su flor en ensaladas o infusiones. En Extremadura crece como hierba silvestre pero ahora se ha empezado a cultivar en huertas.

Se quiere hacer un diseño inspirado en esta flor dado su esquema geométrico. Observa el patrón pentagonal y reproduce geométricamente el diseño que se da a partir de los puntos A y B .

Debes dejar constancia gráfica de la metodología empleada manteniendo las operaciones geométricas de todos los trazados auxiliares.

(3 puntos)

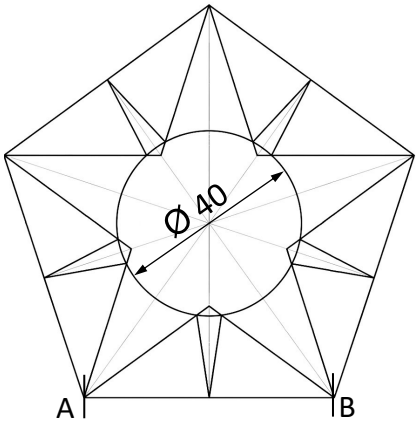

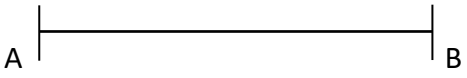

BLOQUE 2. SISTEMAS DE REPRESENTACIÓN DEL ESPACIO APLICADO. (DOS EJERCICIOS OPTATIVOS)

Ejercicio 1. Perspectiva Caballera. (Opción 1)

El Templo de los Mármoles, en Talavera la Vieja (Cáceres), pertenece al conjunto de restos arqueológicos de la antigua ciudad romana de Augustóbriga inundada por el embalse de Valdecañas desde 1963.



(3,5 puntos)

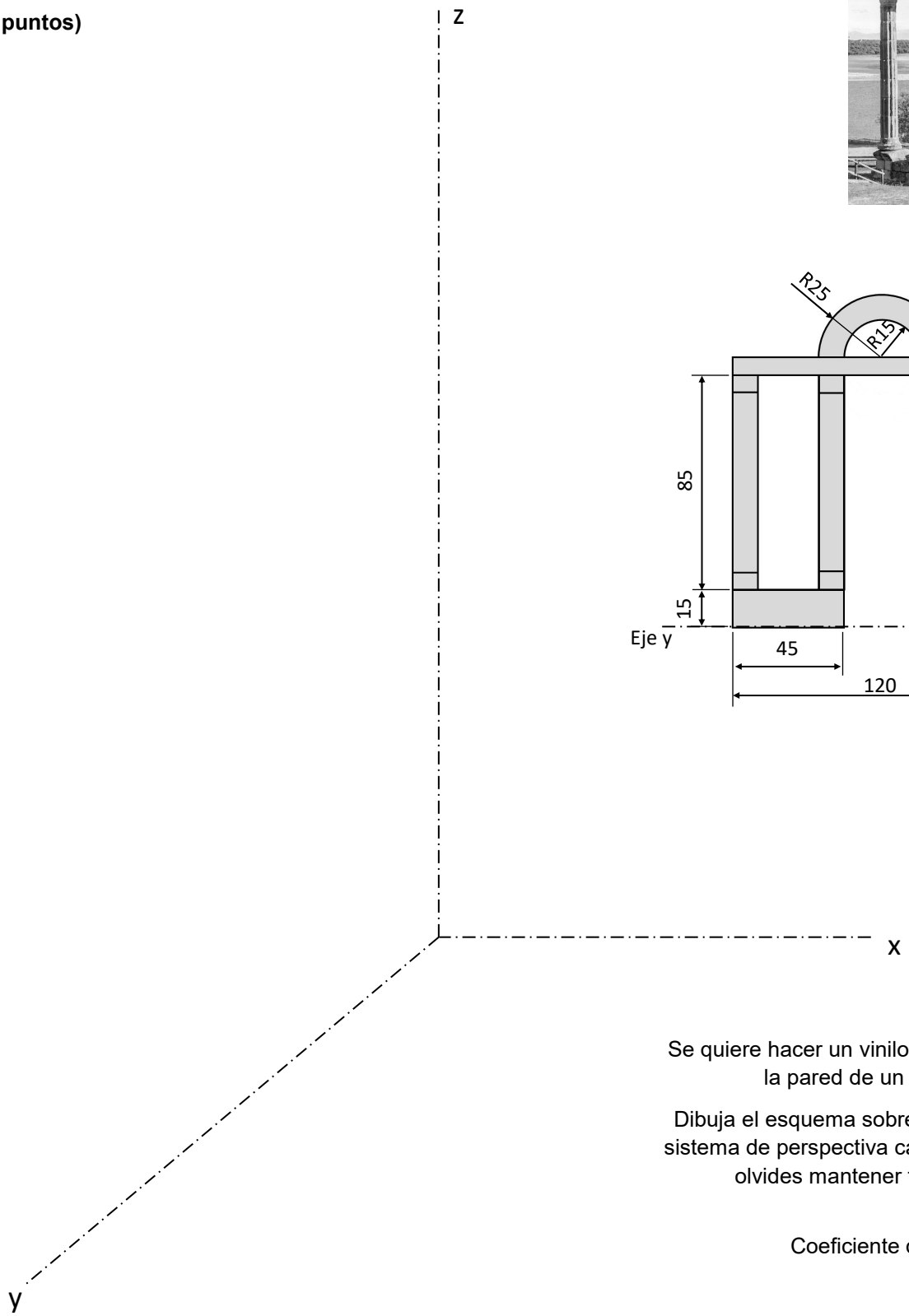

Se quiere hacer un vinilo del frontispicio en la pared de un local de la ciudad.

Dibuja el esquema sobre el plano YOZ del sistema de perspectiva caballera dado y no olvides mantener todos los trazados auxiliares.

Coeficiente de reducción: 2 / 3

Ejercicio 2. Perspectiva Cónica Oblicua. (Opción 2)

Los obeliscos egipcios simbolizaban los rayos solares. Son pilares monolíticos con cuatro caras trapezoidales ligeramente convergentes rematados con una pequeña pirámide (piramidión). Generalmente se colocan sobre un soporte prismático y éste se apoya en una basa.cuadrada.

Diseña y dibuja a tu gusto un obelisco con todos los elementos descritos frente a la imagen del Museo de Arte Contemporáneo Helga Alvear de Cáceres a partir del punto A.

DATOS: El cuadrado de la basa medirá en el dibujo 4 cm y su altura será de 0,7 cm. El obelisco se dispone formando 45º con el Plano del Cuadro y se dan: punto principal P, puntos de fuga de la perspectiva cónica oblicua (Δ_1 y Δ_2) y puntos medidores (M_1 y M_2).

(3,5 puntos)

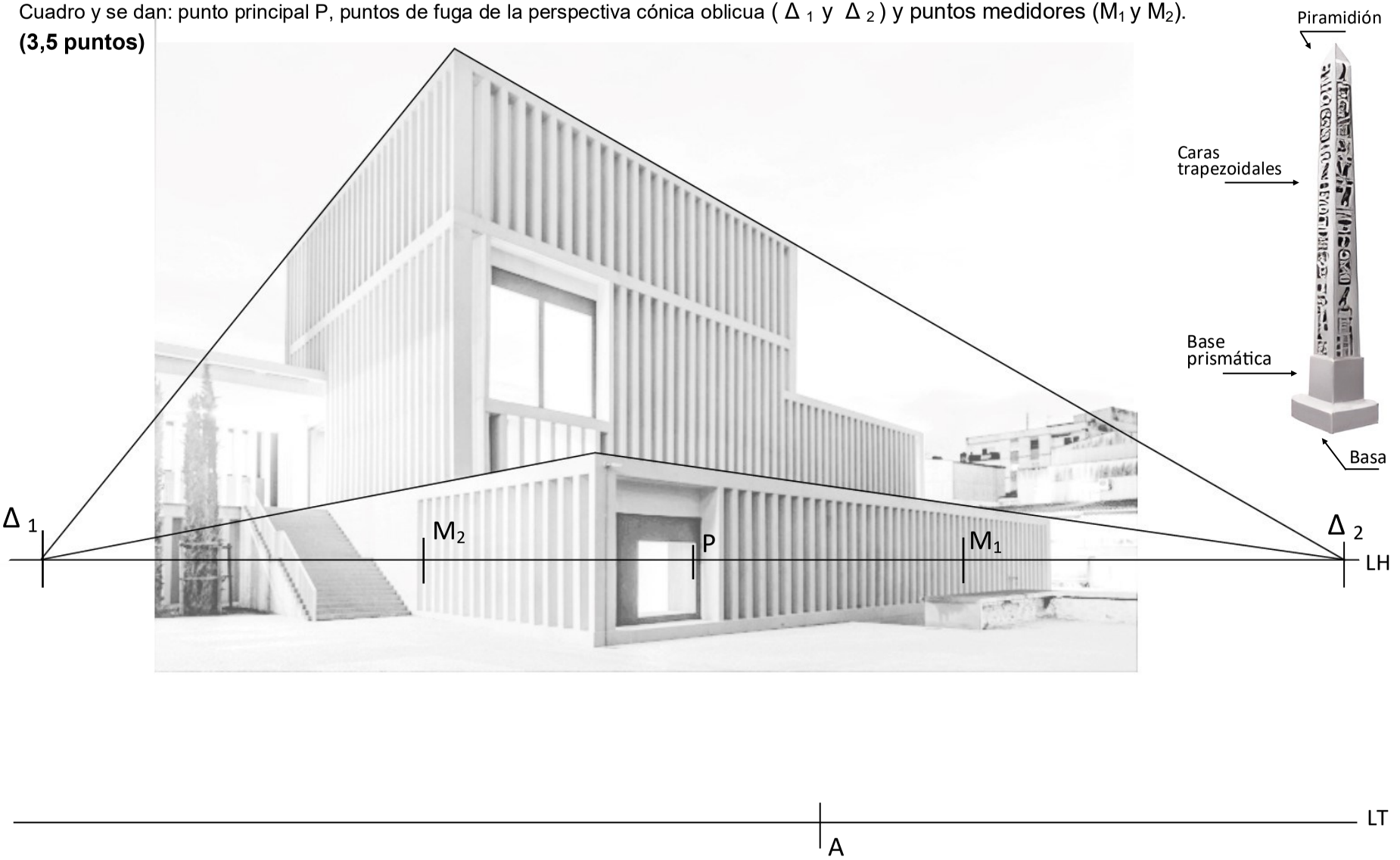

BLOQUE 3. NORMALIZACIÓN Y DISEÑO DE PROYECTOS. (PROPUESTA ÚNICA).

Ejercicio 1. Proyecciones Ortogonales y diseño de espacios.

Analiza la imagen de la casita modernista diseñada por un arquitecto en la línea de 'Lego Arquitecture' y proyecta sus vistas ortogonales con las acotaciones más significativas (con las medidas de tu dibujo).

Croquiza todo a mano alzada sin llegar a perder las correspondencias de las vistas según la UNE, conservando las proporciones de las formas, disposición de las acotaciones, presentación…

Amplía esta propuesta con el croquis de un jardín o terraza al estilo Lego con los elementos que consideres en tu composición. Respeta la perspectiva de la imagen. Puedes realizar algún apunte sobre su diseño y funcionalidad.

(Resolución de todo el ejercicio: 3,5 puntos)

