5.3 Modelo de examen

El alumnado tendrá que responder, a un número de preguntas determinado previamente y que figurará en el examen. En el supuesto de que el alumnado, de forma voluntaria o involuntaria, responda a un número de preguntas superior al establecido previamente, únicamente se corregirán las primeras respuestas, según el orden en que aparezcan, hasta completar el número de preguntas exigido. Las restantes preguntas contestadas no serán objeto de corrección ni calificación.

La prueba consiste en resolver 3 tareas, cada una dedicada a cada bloque de saber. El modelo se plantea de la siguiente forma:

TAREA 1 (4 puntos)



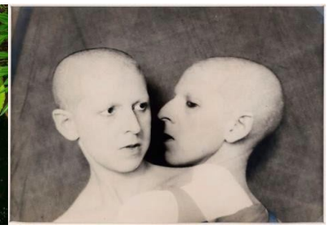

1. Elegir un único elemento que forme parte de una de estas tres imágenes.
2. Reconocer las geometrías implícitas en el elemento seleccionado y dibujarlas con rotulador negro y a mano alzada sobre la foto.
3. Reproducirlas en el papel de bocetos incluyendo una parte dibujada con medios técnicos. Se deberán considerar y trazar un mínimo de 3 figuras geométricas entre las que se representarán, como mínimo, una circunferencia y una tangencia.
4. En la hoja final, en el marco propuesto, dibujar una composición sencilla usando este trazado como módulo para generar un patrón, aplicando una transformación geométrica libre, y conformar la imagen central de un cartel para la celebración del Día Internacional de la Diversidad Cultural.

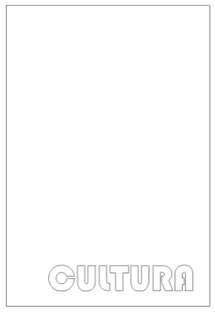

La palabra cultura está incluida en la composición.
Se valorará el uso del color en los bocetos, pero no en la imagen final.
Deben quedar visibles los métodos de construcción de los elementos geométricos.
Se permite incluir algún otro elemento geométrico libre que enriquezca la composición

Referencias de las imágenes:

Estudio photoAlquimia, 2016. *Ajorí*. Solución para almacenar aderezos, especias y condimentos culinarios. Victoria amazónica. Bizkaia Maitea www.bizkaia21.es. Nenúfar de aguas poco profundas del Amazonas. Claude Cahun, 1929. *Que me veux tu?*. Musée d'Art Moderne de la Ville, Paris.

TAREA 2 (4 puntos)

Utilizar el sistema de representación que se considere más adecuado para representar la obra de Donald Judd, Untitled, de 1984, construida en hormigón armado y situada en el Laumeier Sculpture Park de San Luis, Missouri, EEUU.

La obra está formada por 3 cubos huecos de 250 x 250 x 250 cm y ocupa una superficie total de 250 x 1250 cm.

Los cubos están construidos con cuatro piezas de hormigón que tienen un espesor de 10 cm y cuentan en su interior con otra pared vertical que atraviesa las piezas y que converge en el lado abierto formando un ángulo de 15º.

Se deberá representar en detalle uno de los cubos. Los otros dos podrán dibujarse simplemente como cubos cerrados.





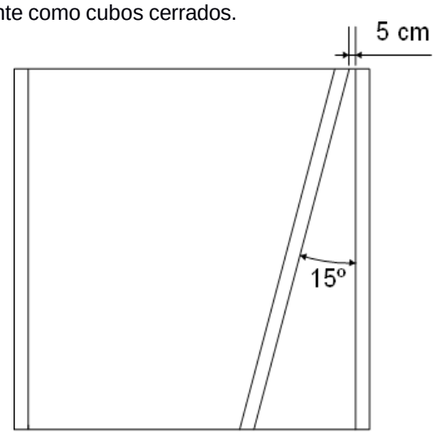

TAREA 3 (2 puntos)

Representar en diédrico la butaca Brandy de Lievore Altherr Molina para Andreu World. Dibujarla a escala 1:10 y utilizar la planta, el alzado y el perfil para acotarla.



Las dimensiones básicas son: Altura máxima de la silla: 775 mm, Altura del asiento: 460 mm,

Altura mínima del apoyabrazos: 610 mm, Anchura máxima: 660 mm,

Profundidad máxima: 620 mm, Espesor del respaldo: 130 mm, Altura anterior de las patas: 400 mm, Altura posterior de las patas: 370 mm

5.4 Solucionario del modelo propuesto

TAREA 1 (ejemplo)



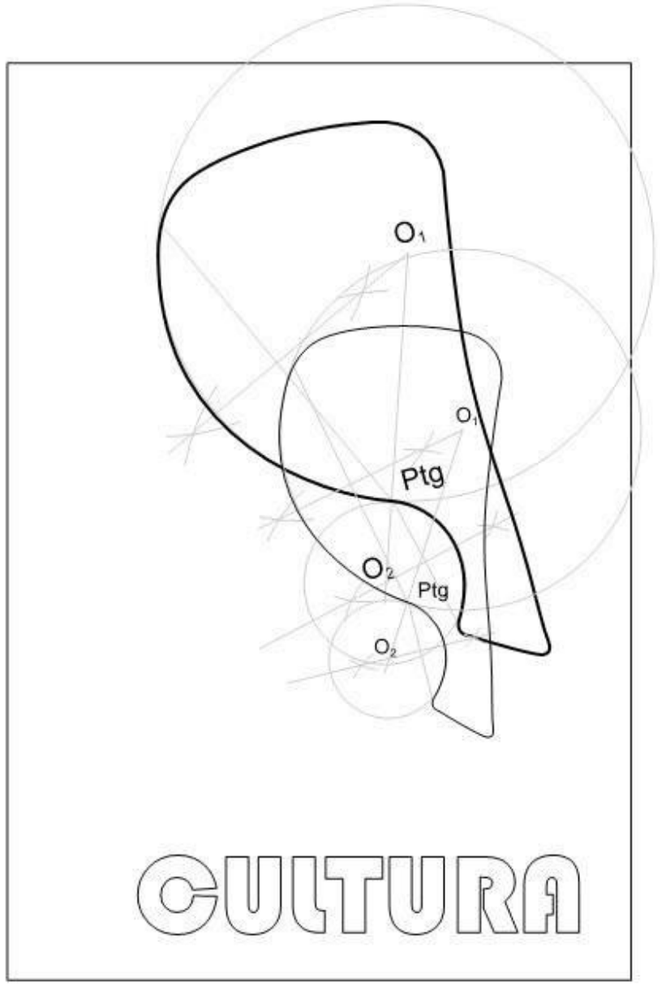

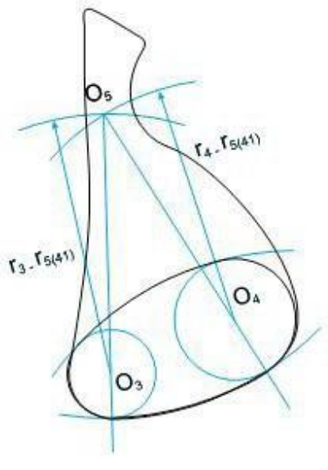

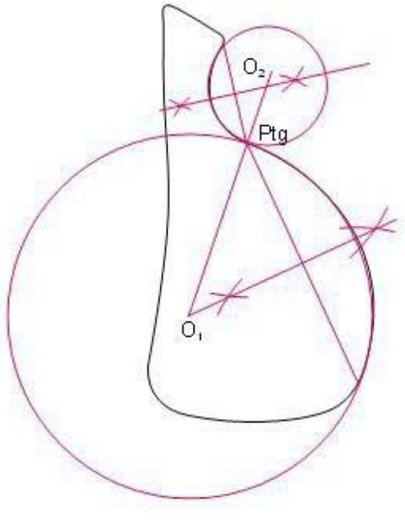

TAREA 2

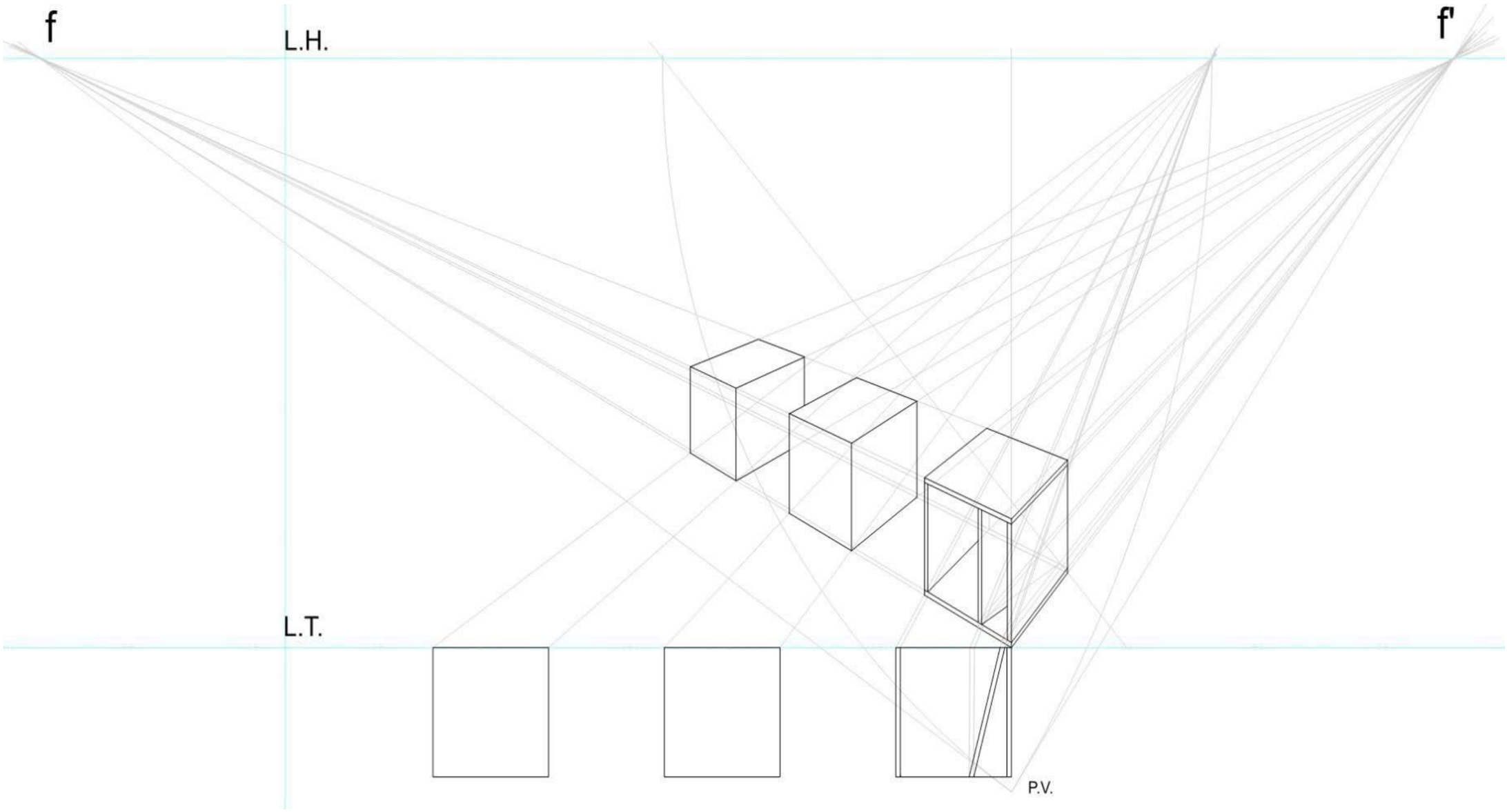

TAREA 3

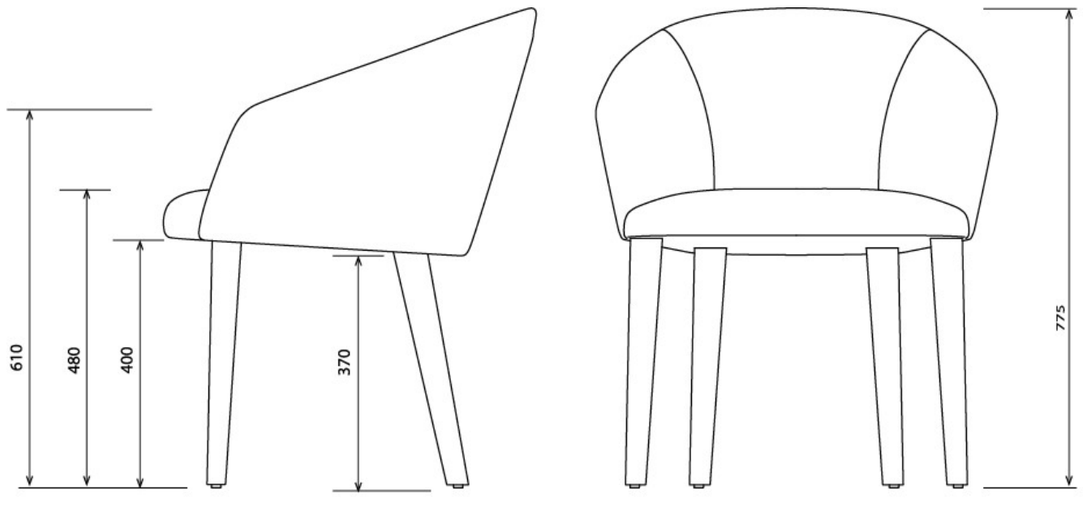

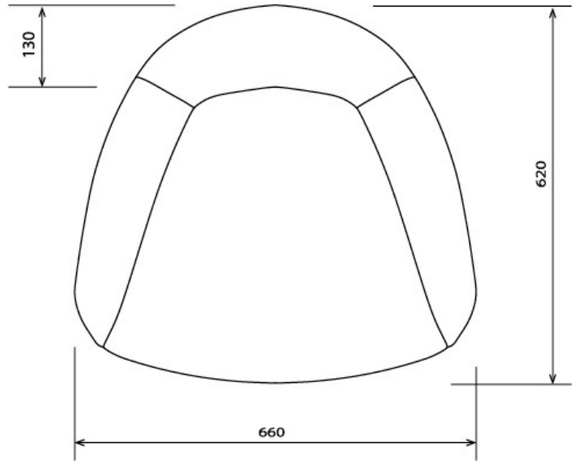

Escala 1:10
Acotación en mm