DIB-02

Elija solamente una de las dos opciones

OPCIÓN A:

1) Conteste breve y concisamente a una de las dos preguntas siguientes:

1.A) Transformaciones homogéneas. Homotecia.

1.B) Los sistemas de representación. Ejemplos.

(Valor, 3 puntos)

2) Dada la pieza representada en la figura dibujar, a lápiz y a la escala más apropiada al papel disponible, las seis vistas de la misma en sistema diédrico europeo. No es necesario tener en cuenta el coeficiente corrector 0.816.

(Valor, 7 puntos)

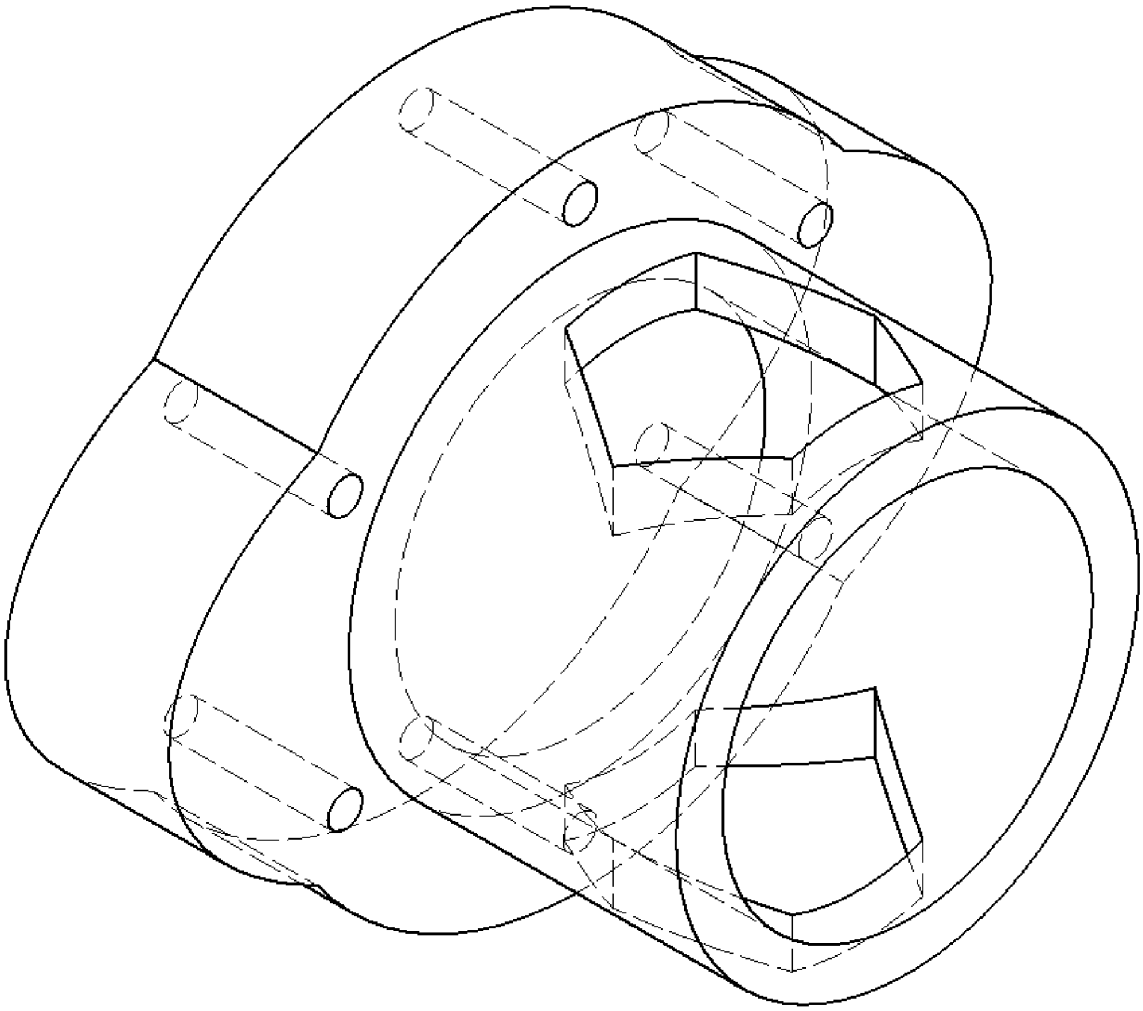

Escala 1:1

DIB-02

OPCIÓN B:

1) Conteste breve y concisamente a una de las dos preguntas siguientes:

1.A) Construcción de polígonos regulares a partir del lado. Ejemplos.

1.B) Construcción de hipérbolas.

(Valor, 3 puntos)

2) Dada la pieza representada en la figura en sistema diédrico europeo, dibujar, a lápiz y a la escala más apropiada al papel disponible, la perspectiva axonométrica isométrica de la misma. No es necesario tener en cuenta el coeficiente corrector 0.816.

(Valor, 7 puntos)

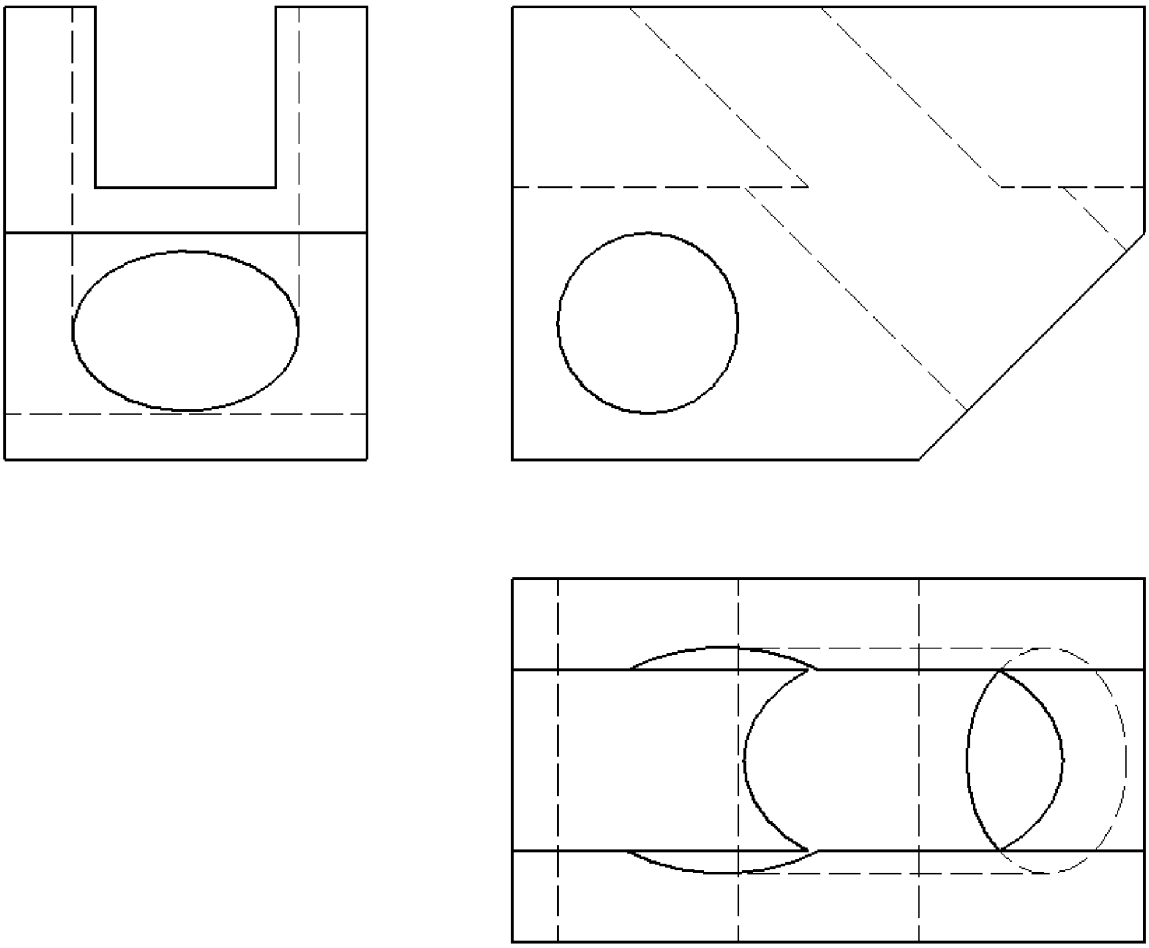

Escala 1:2

DIB-04

Elija solamente una de las dos opciones

OPCIÓN A:

1) Conteste breve y concisamente a una de las dos preguntas siguientes:

1.A) Construcción de elipses.

1.B) División de un segmento en partes iguales. Ejemplo.

(Valor, 3 puntos)

2) Dada la pieza representada en la figura dibujar, a lápiz y a la escala más apropiada al papel disponible, las seis vistas de la misma en sistema diédrico europeo. No es necesario tener en cuenta el coeficiente corrector 0.816.:

(Valor, 7 puntos)

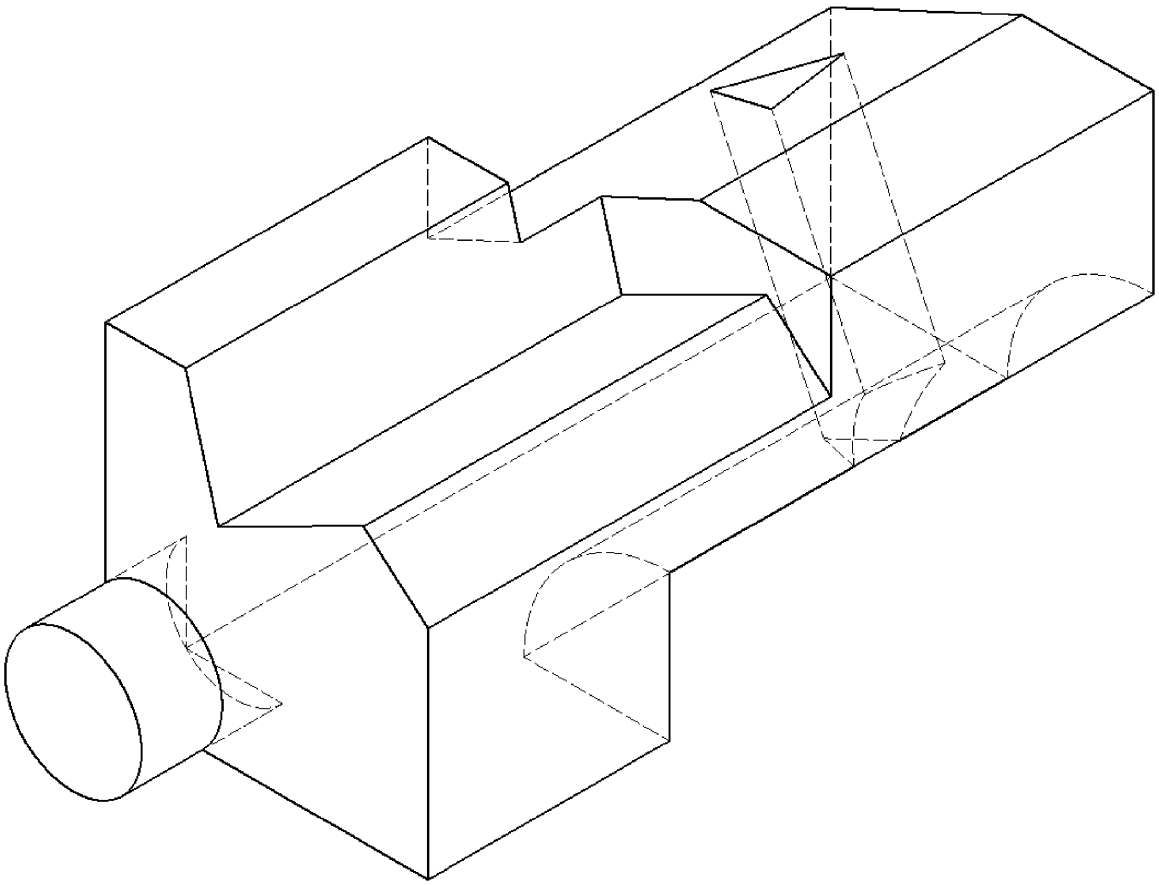

Escala 1:1

DIB-04

OPCIÓN B:

1) Conteste breve y concisamente a una de las dos preguntas siguientes:

1.A) Perspectiva axonométrica ortogonal. Ejemplo práctico.

1.B) Generación de una parábola. Ejemplo.

(Valor, 3 puntos)

2) Dada la pieza representada en la figura en sistema diédrico europeo, dibujar, a lápiz y a la escala más apropiada al papel disponible, la perspectiva axonométrica isométrica de la misma. No es necesario tener en cuenta el coeficiente corrector 0.816.

(Valor, 7 puntos)

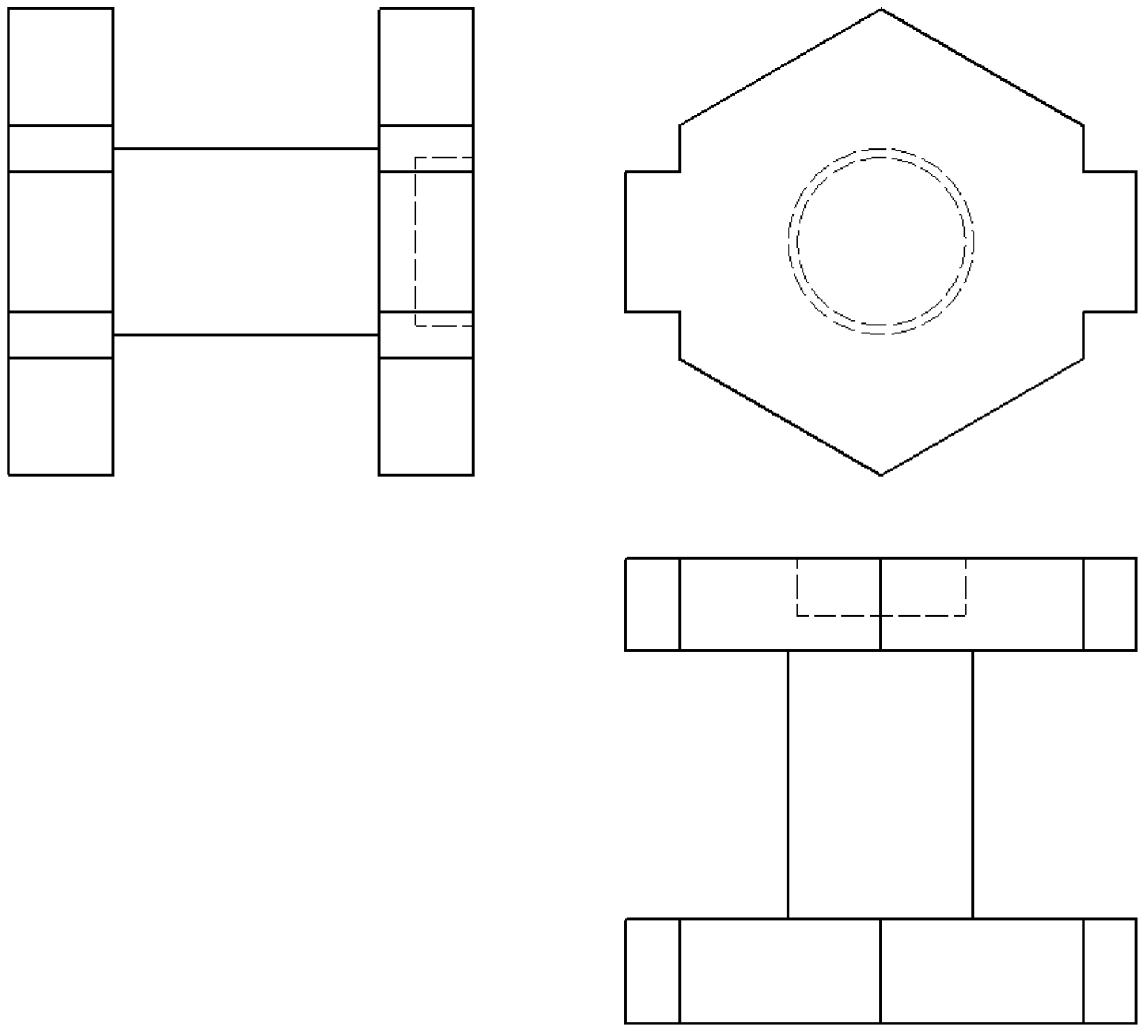

Escala 1:2

DIB-06

Elija solamente una de las dos opciones

OPCIÓN A:

1) Conteste breve y concisamente a una de las dos preguntas siguientes:

1.A) Cualidades de la parábola.

1.B) Los sistemas de representación. Ejemplos.

(Valor, 3 puntos)

2) Dada la pieza representada en la figura dibujar, a lápiz y a la escala más apropiada al papel disponible, las seis vistas de la misma en sistema diédrico europeo. No es necesario tener en cuenta el coeficiente corrector 0.816.:

(Valor, 7 puntos)

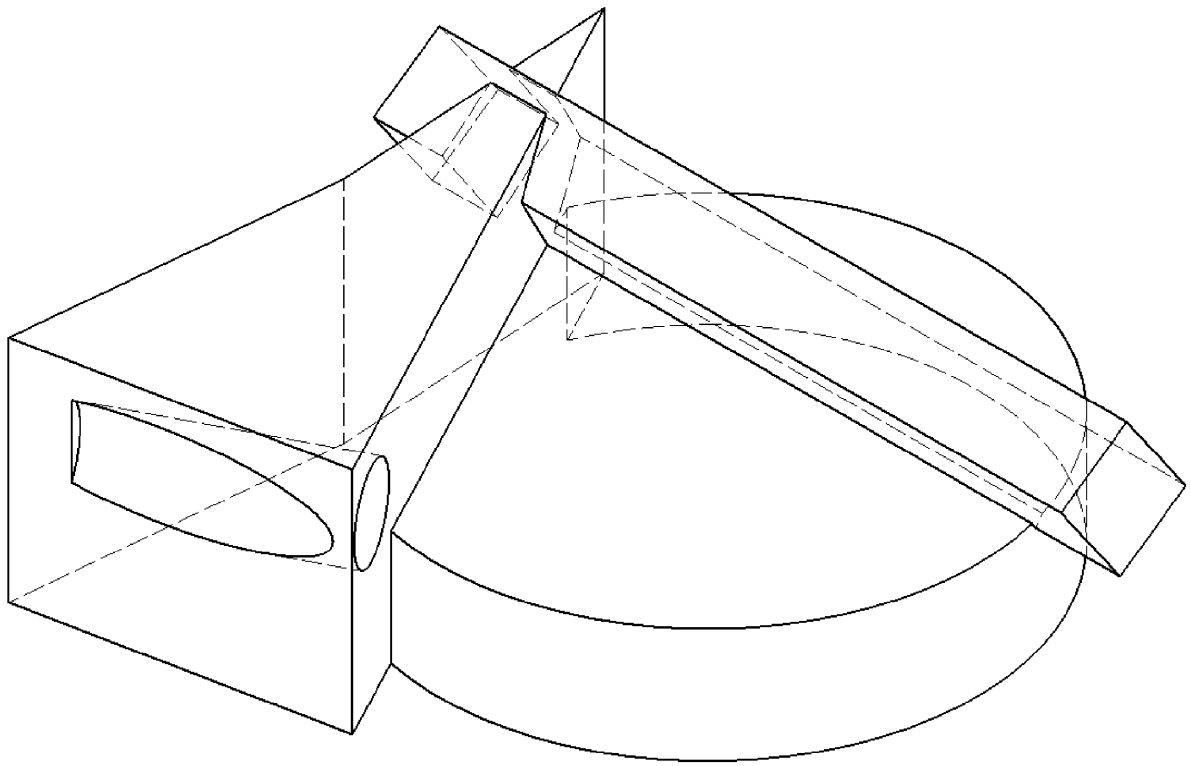

Escala 1:1

DIB-06

OPCIÓN B:

1) Conteste breve y concisamente a una de las dos preguntas siguientes:

1.A) Fundamentos de la perspectiva cónica. Ejemplo práctico.

1.B) Utilización del ordenador en el dibujo técnico. Ventajas y desventajas.

(Valor, 3 puntos)

2) Dada la pieza representada en la figura en sistema diédrico europeo, dibujar, a lápiz y a la escala más apropiada al papel disponible, la perspectiva axonométrica isométrica de la misma. No es necesario tener en cuenta el coeficiente corrector 0.816.

(Valor, 7 puntos)

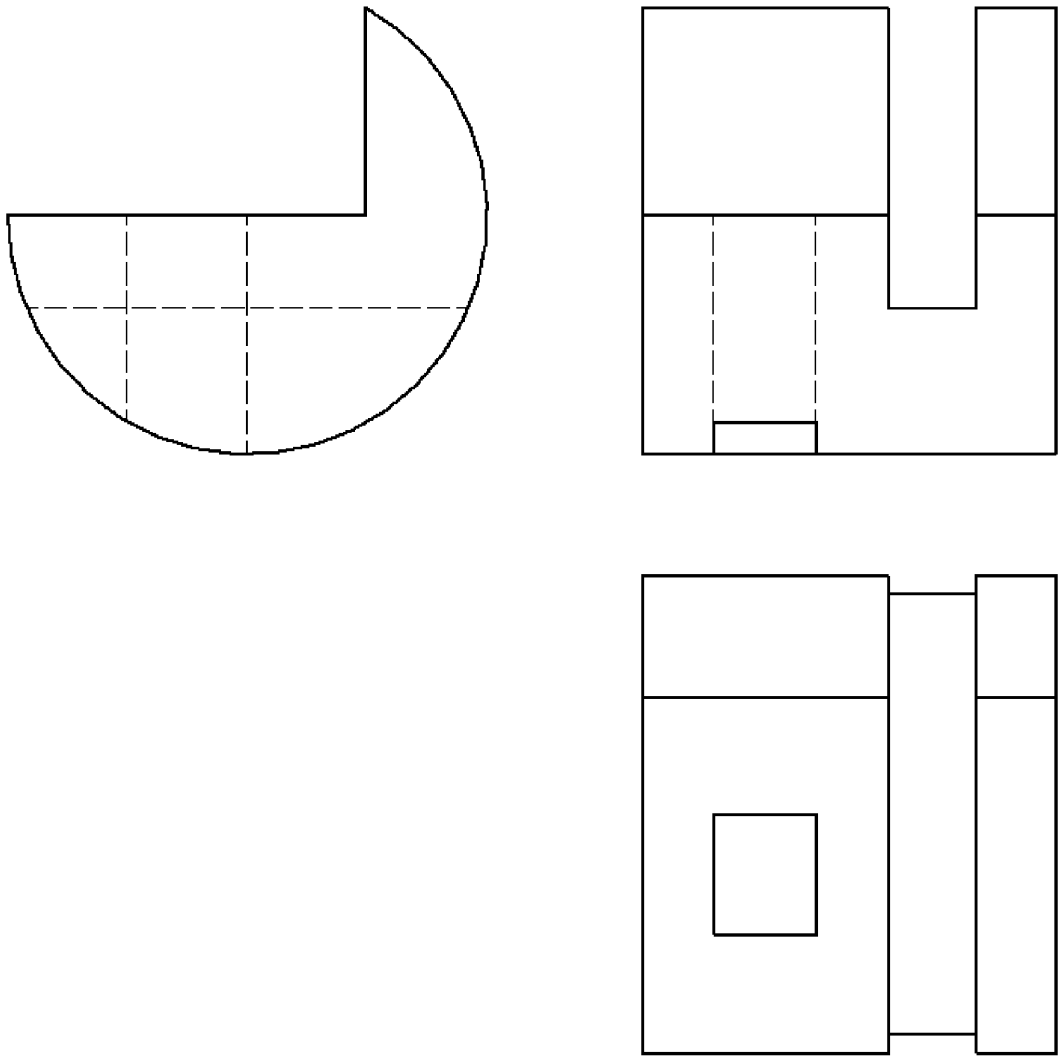

Escala 1:2

DIB-08

Elija solamente una de las dos opciones

OPCIÓN A:

1) Conteste breve y concisamente a una de las dos preguntas siguientes:

1.A) Transformaciones homogéneas. Homotecia.

1.B) Los sistemas de representación. Ejemplos.

(Valor, 3 puntos)

2) Dada la pieza representada en la figura dibujar, a lápiz y a la escala más apropiada al papel disponible, las seis vistas de la misma en sistema diédrico europeo. No es necesario tener en cuenta el coeficiente corrector 0.816.:

(Valor, 7 puntos)

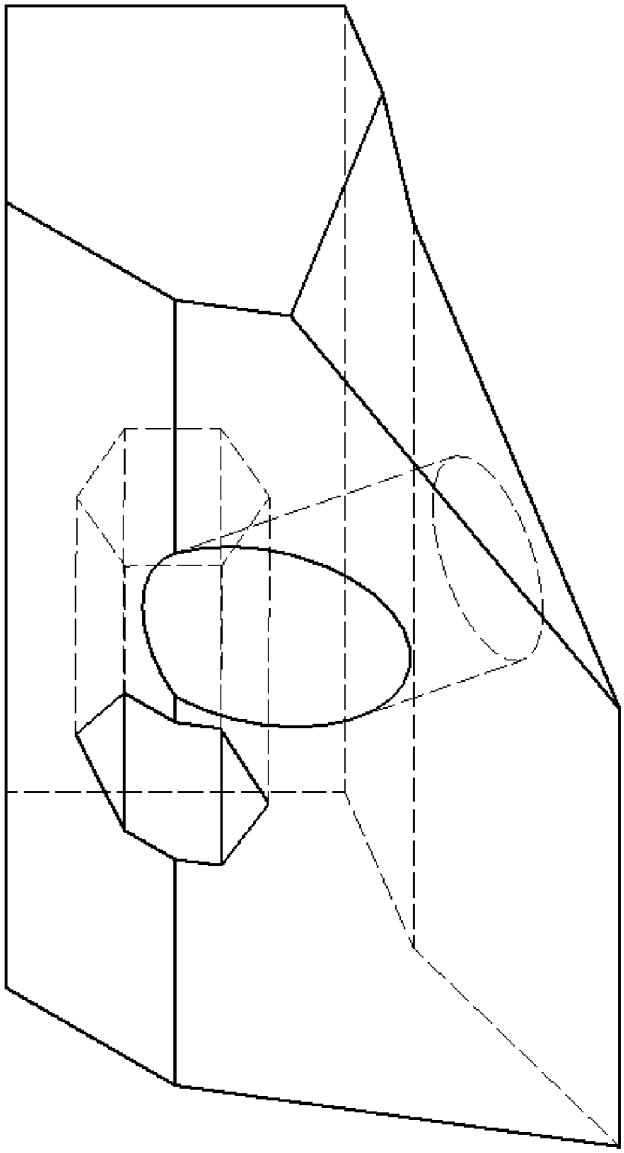

Escala 1:1

DIB-08

OPCIÓN B:

1) Conteste breve y concisamente a una de las dos preguntas siguientes:

1.A) Fundamentos de la perspectiva caballera. Ejemplo práctico.

1.B) Variantes proyectivas: afinidad y homología. Aplicaciones gráficas.

(Valor, 3 puntos)

2) Dada la pieza representada en la figura en sistema diédrico europeo, dibujar, a lápiz y a la escala más apropiada al papel disponible, la perspectiva axonométrica isométrica de la misma. No es necesario tener en cuenta el coeficiente corrector 0.816.

(Valor, 7 puntos)

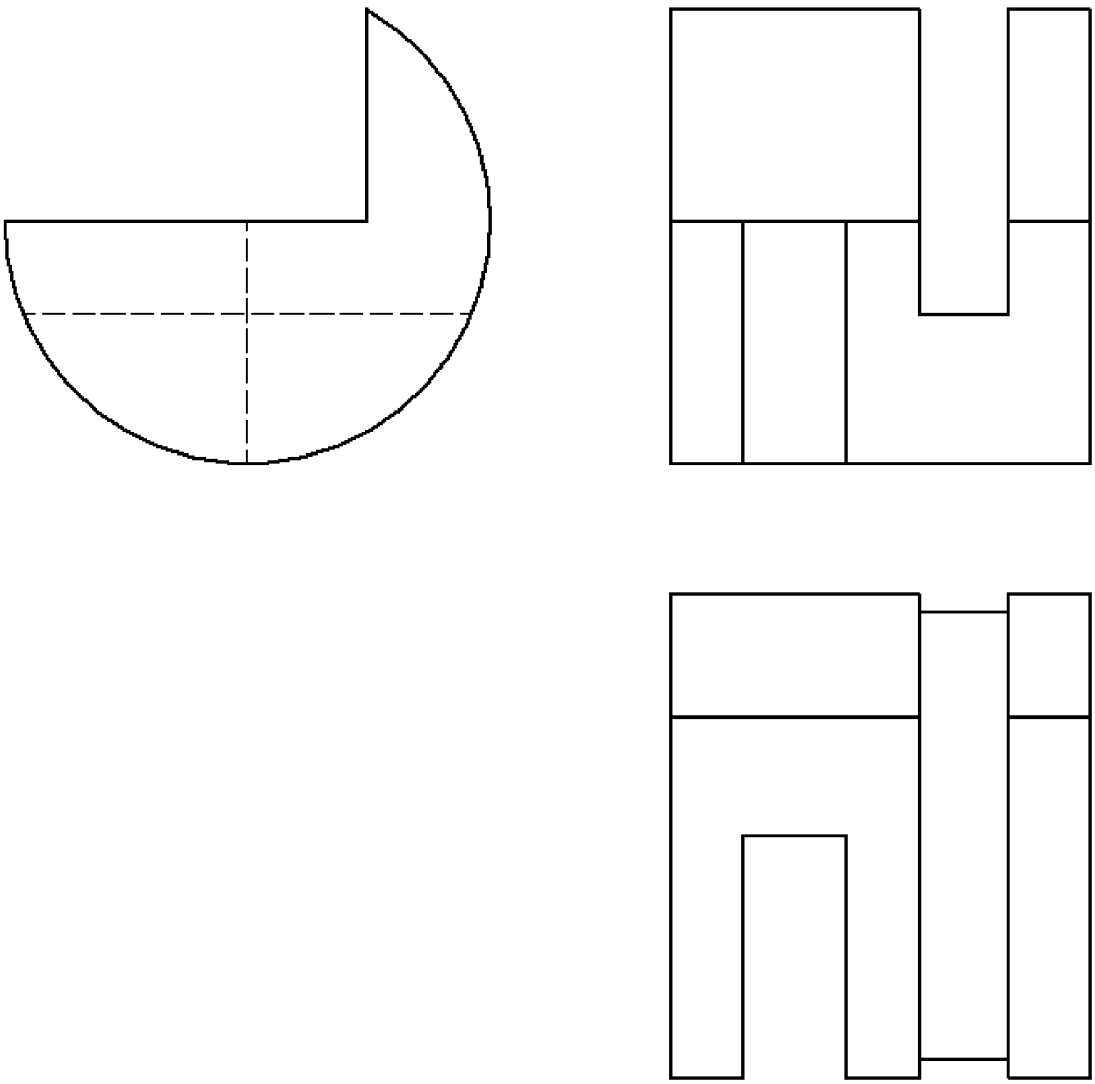

Escala 1:2

DIB-12

Elija solamente una de las dos opciones

OPCIÓN A:

1) Conteste breve y concisamente a una de las dos preguntas siguientes:

1.A) Cualidades de la parábola.

1.B) Los sistemas de representación. Ejemplos.

(Valor, 3 puntos)

2) Dada la pieza representada en la figura dibujar, a lápiz y a la escala más apropiada al papel disponible, las seis vistas de la misma en sistema diédrico europeo. No es necesario tener en cuenta el coeficiente corrector 0.816.

(Valor, 7 puntos)

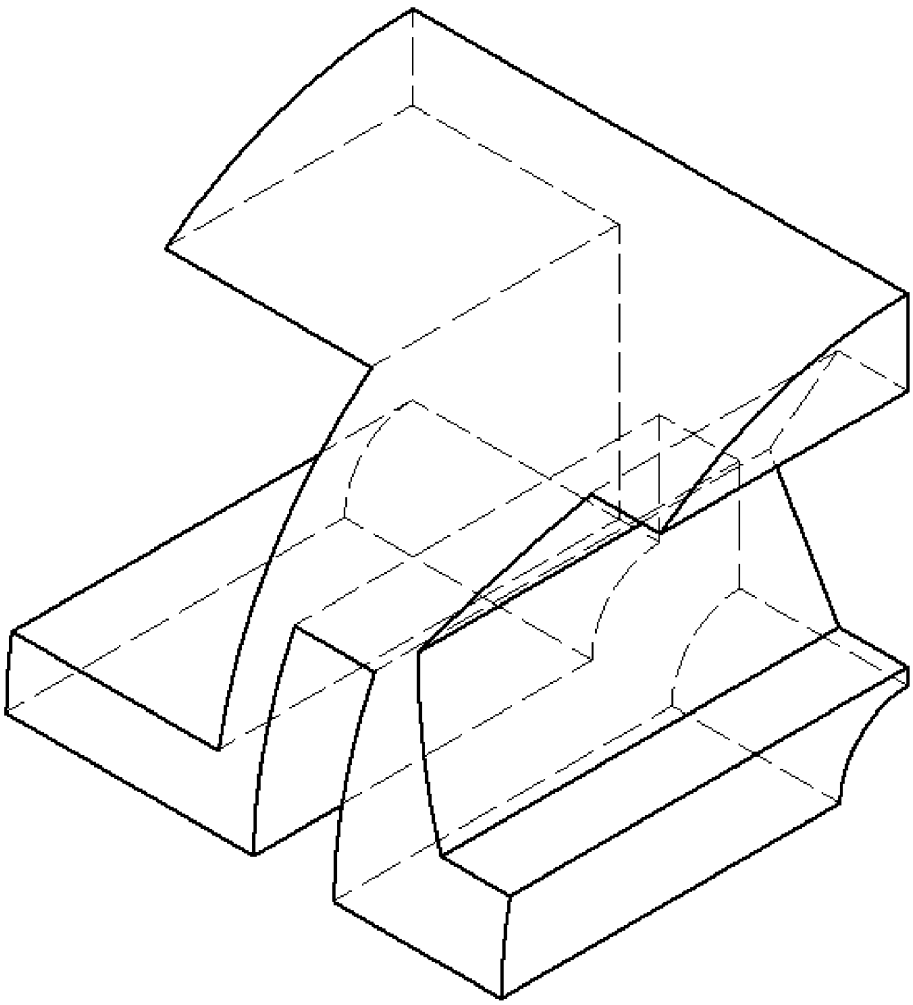

Escala 1:1

DIB-12

OPCIÓN B:

1) Conteste breve y concisamente a una de las dos preguntas siguientes:

1.A) Fundamentos de la perspectiva cónica. Ejemplo práctico.

1.B) Variantes proyectivas: translación y homotecia. Aplicaciones gráficas.

(Valor, 3 puntos)

2) Dada la pieza representada en la figura en sistema diédrico europeo, dibujar, a lápiz y a la escala más apropiada al papel disponible, la perspectiva axonométrica isométrica de la misma. No es necesario tener en cuenta el coeficiente corrector 0.816.

(Valor, 7 puntos)

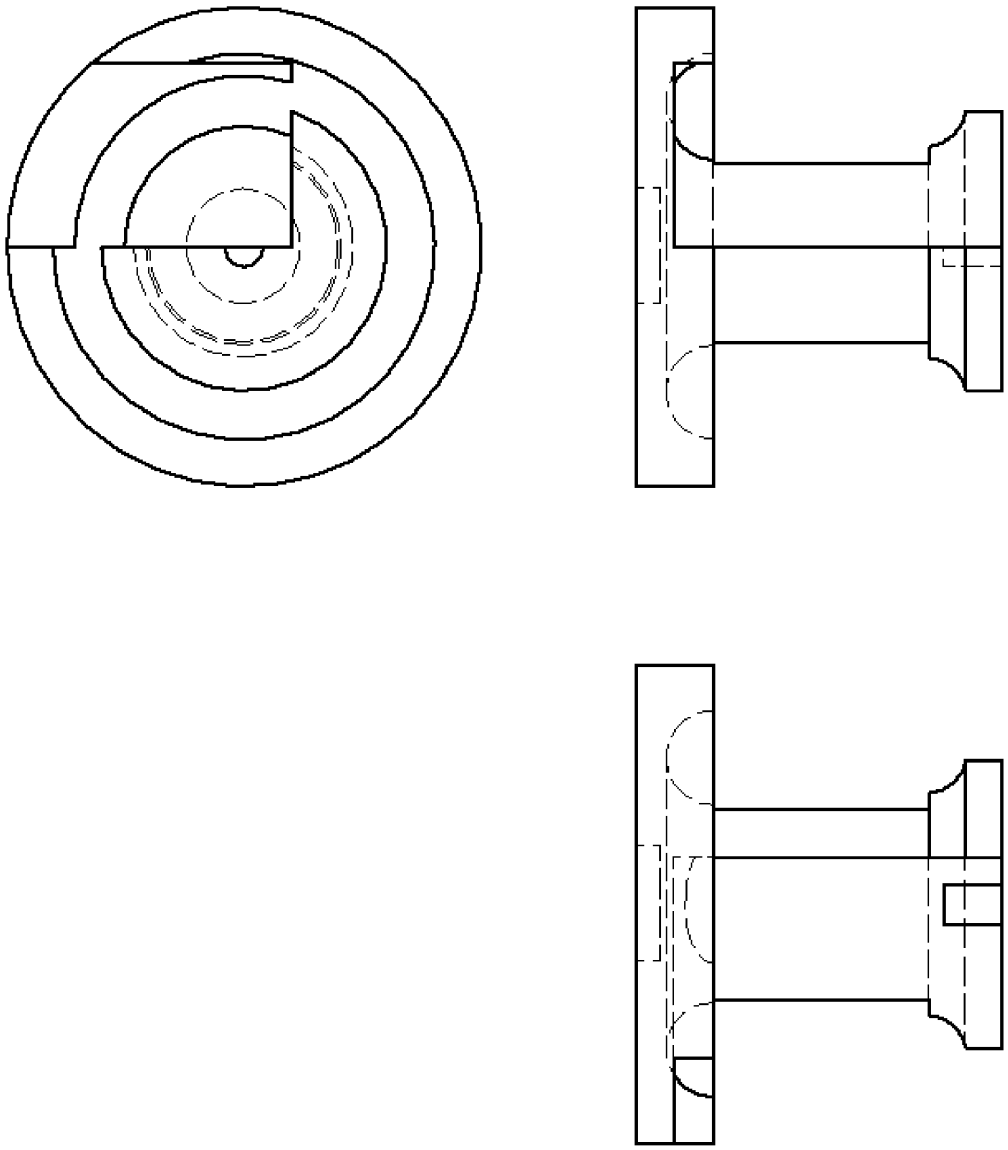

Escala 1:2

DIB-14

Elija solamente una de las dos opciones

OPCIÓN A:

1) Conteste breve y concisamente a una de las dos preguntas siguientes:

1.A) La inversión. Aplicación al trazado de tangencias.

1.B) Sistema diédrico. Ejemplos.

(**Valor, 3 puntos**)

2) Dada la pieza representada en la figura dibujar, a lápiz y a la escala más apropiada al papel disponible, las seis vistas de la misma en sistema diédrico europeo. No es necesario tener en cuenta el coeficiente corrector 0.816.

(Valor, 7 puntos)

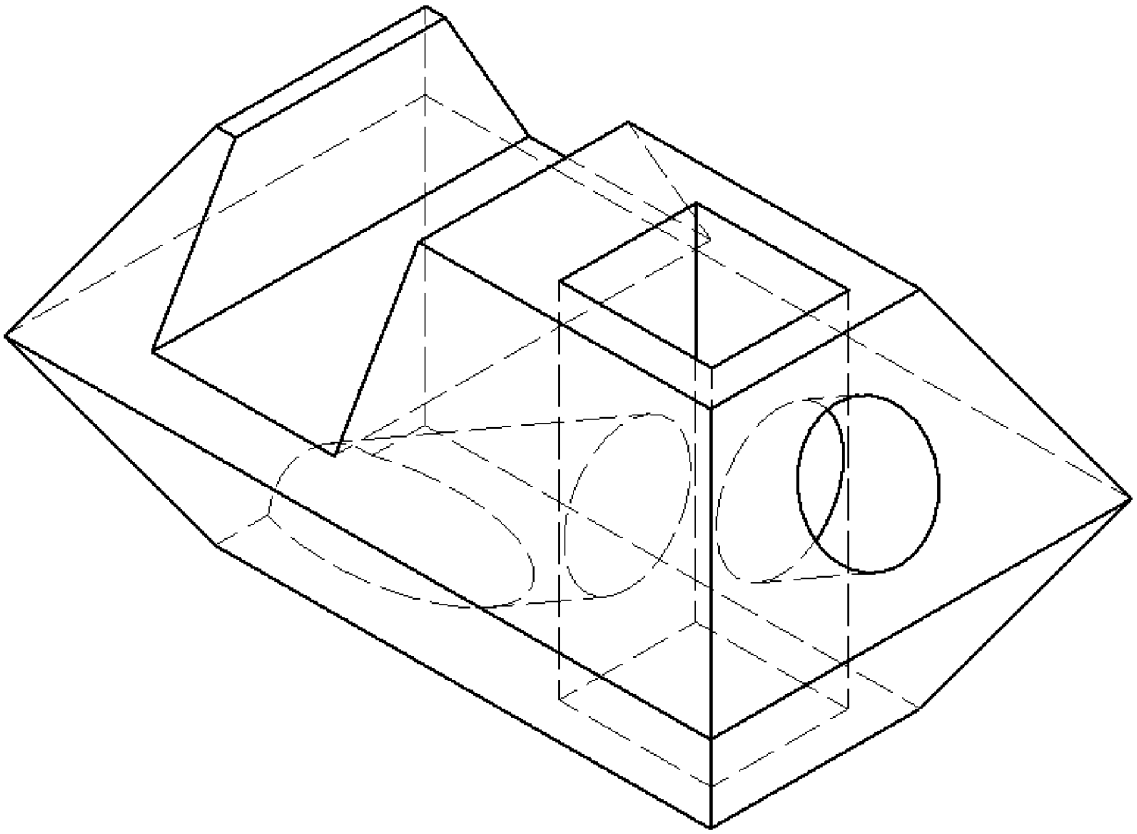

Escala 1:1

DIB-14

OPCIÓN B:

1) Conteste breve y concisamente a una de las dos preguntas siguientes:

1.A) Transformaciones homogéneas. Homotecia.

1.B) Generación de una parábola. Ejemplo.

(Valor, 3 puntos)

2) Dada la pieza representada en la figura en sistema diédrico europeo, dibujar, a lápiz y a la escala más apropiada al papel disponible, la perspectiva axonométrica isométrica de la misma. No es necesario tener en cuenta el coeficiente corrector 0.816.

(Valor, 7 puntos)

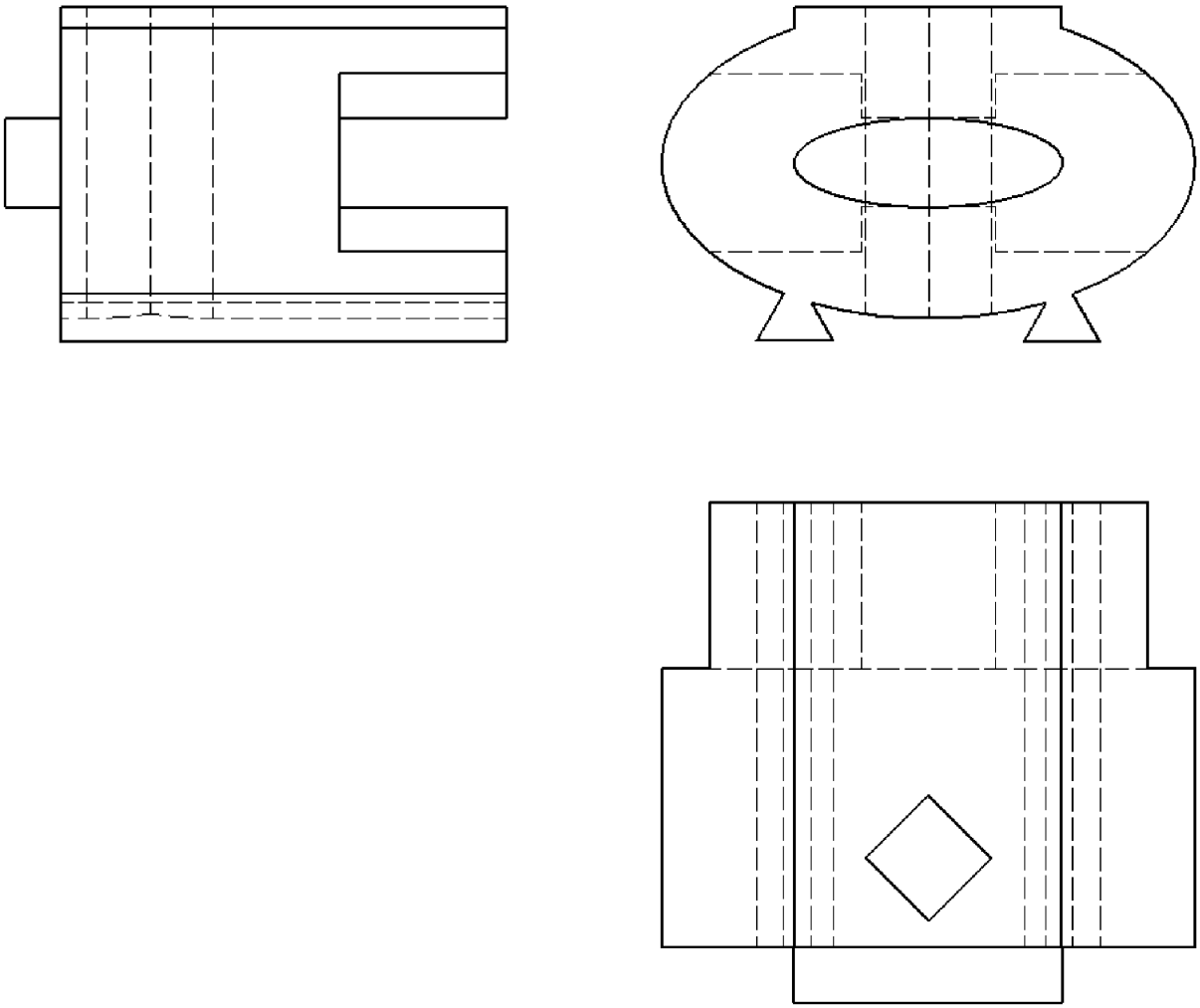

Escala 1:2

DIB-10

Elija solamente una de las dos opciones

OPCIÓN A:

1) Conteste breve y concisamente a una de las dos preguntas siguientes:

1.A) Elección del punto de vista en la perspectiva cónica.

1.B) Concepto de proporcionalidad y semejanza. Ejemplos.

(Valor, 3 puntos)

2) Dada la pieza representada en la figura dibujar, a lápiz y a la escala más apropiada al papel disponible, las seis vistas de la misma en sistema diédrico europeo. No es necesario tener en cuenta el coeficiente corrector 0.816.

(Valor, 7 puntos)

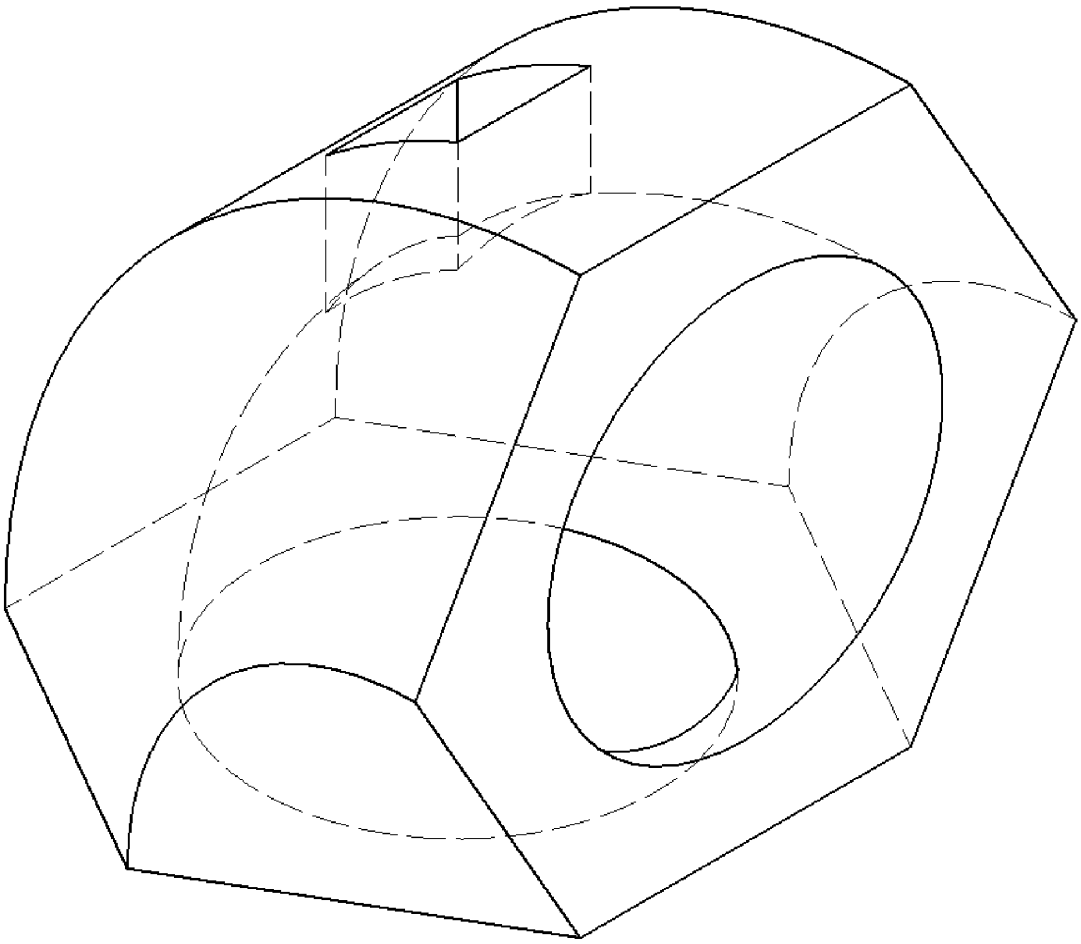

Escala 1:1

DIB-10

OPCIÓN B:

1) Conteste breve y concisamente a una de las dos preguntas siguientes:

1.A) Perspectiva axonométrica ortogonal. Ejemplo práctico.

1.B) Generación de una parábola. Ejemplo.

(Valor, 3 puntos)

2) Dada la pieza representada en la figura en sistema diédrico europeo, dibujar, a lápiz y a la escala más apropiada al papel disponible, la perspectiva axonométrica isométrica de la misma. No es necesario tener en cuenta el coeficiente corrector 0.816.

(Valor, 7 puntos)

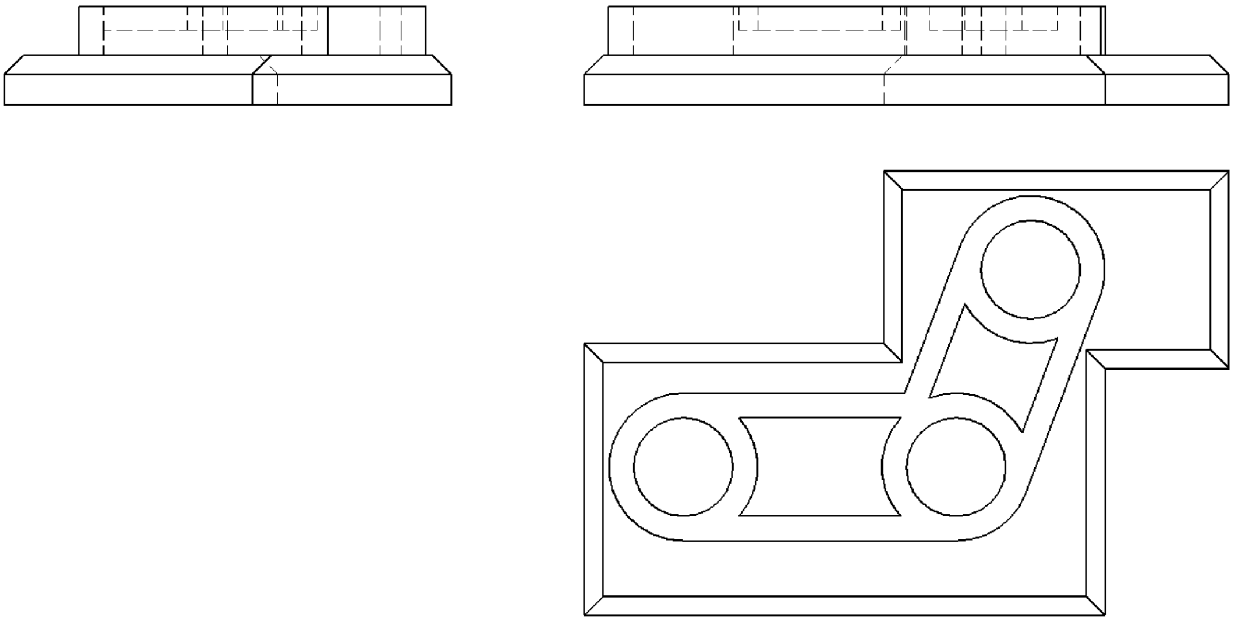

Escala 1:2