DIB-15

Elija solamente una de las dos opciones

OPCIÓN A:

1) Conteste breve y concisamente a una de las dos preguntas siguientes:

1.A) Transformaciones homogéneas. Homotecia.

1.B) Los sistemas de representación. Ejemplos.

(Valor, 3 puntos)

2) Dada la pieza representada en la figura dibujar, a lápiz y a la escala más apropiada al papel disponible, las seis vistas de la misma en sistema diédrico europeo. No es necesario tener en cuenta el coeficiente corrector 0.816.

(Valor, 7 puntos)

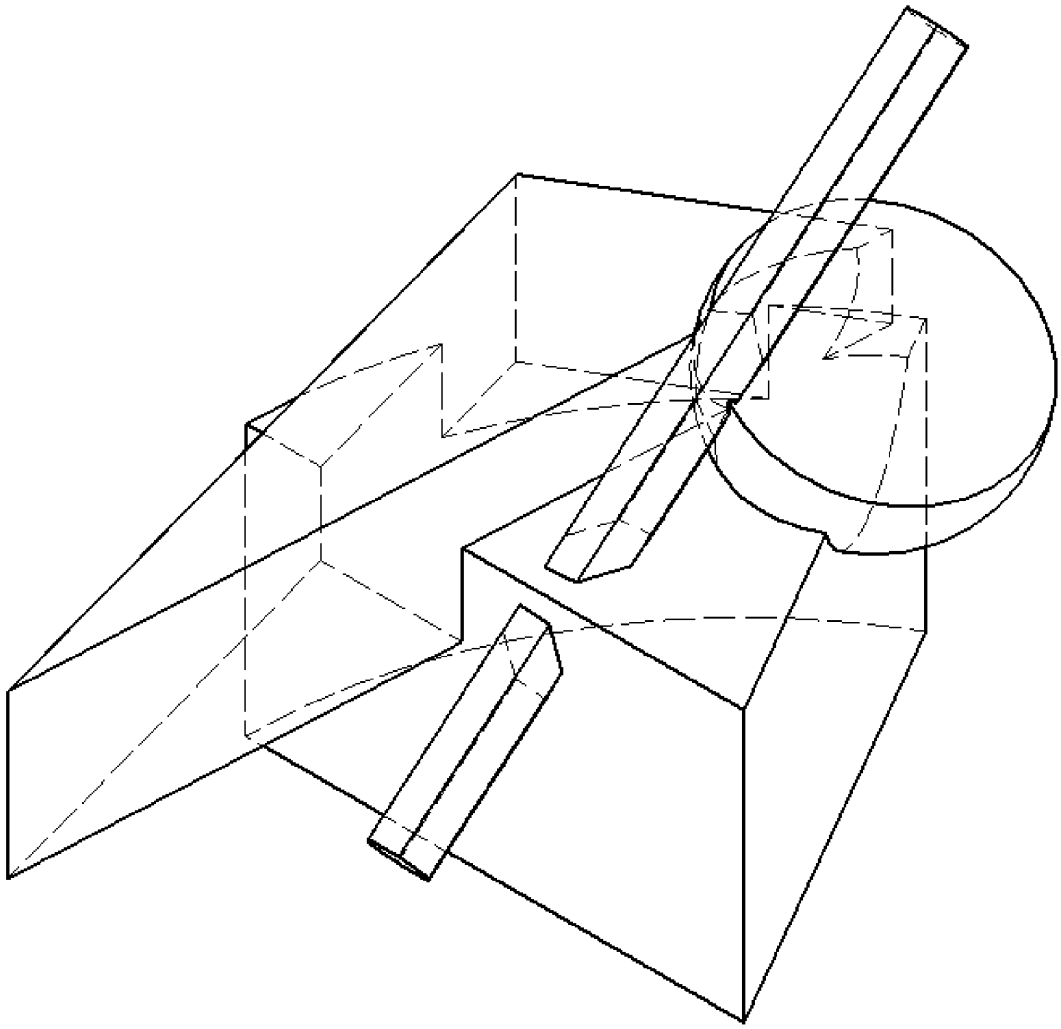

Escala 1:1

DIB-15

OPCIÓN B:

1) Conteste breve y concisamente a una de las dos preguntas siguientes:

1.A) Sistema axonométrico. Ejemplos.

1.B) Concepto de potencia: eje y centro radical.

(Valor, 3 puntos)

2) Dada la pieza representada en la figura en sistema diédrico europeo, dibujar, a lápiz y a la escala más apropiada al papel disponible, la perspectiva axonométrica isométrica de la misma. No es necesario tener en cuenta el coeficiente corrector 0.816.

(Valor, 7 puntos)

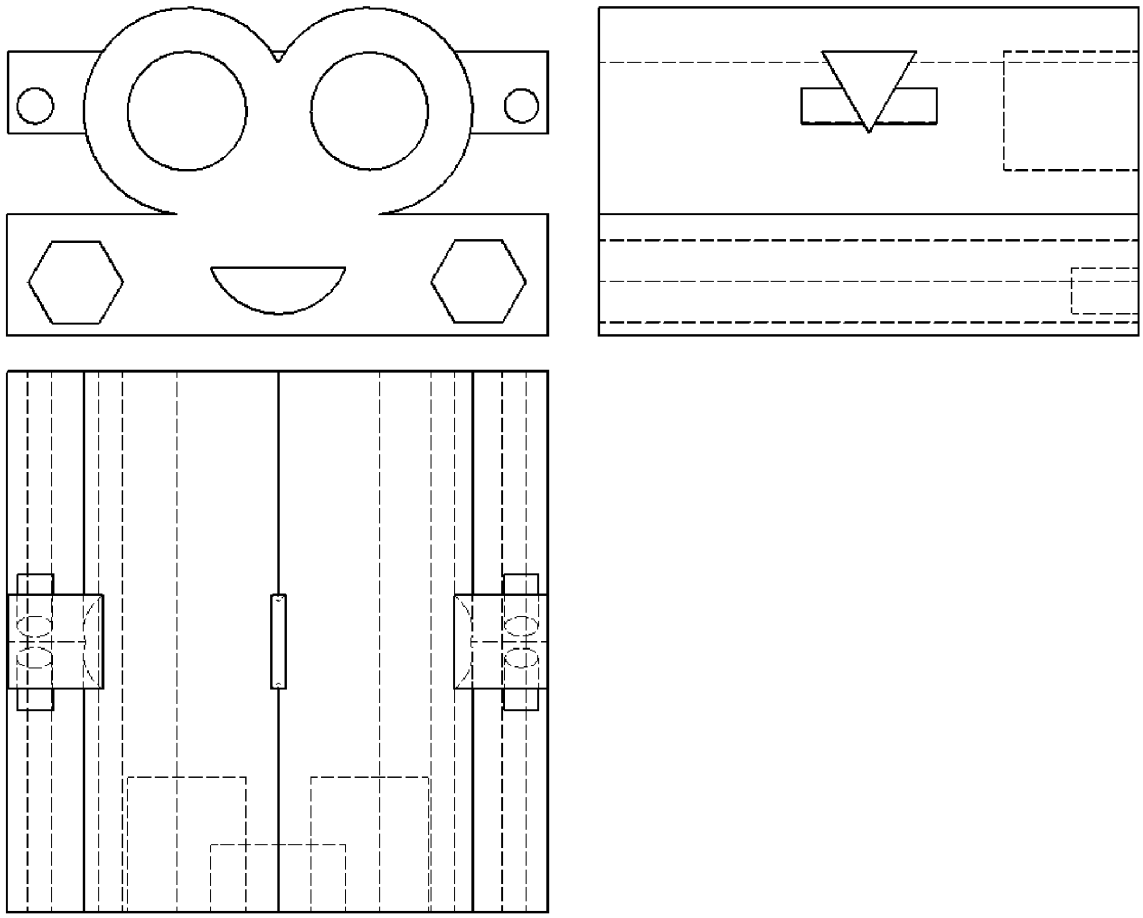

Escala 1:2

DIB-17

Elija solamente una de las dos opciones

OPCIÓN A:

1) Conteste breve y concisamente a una de las dos preguntas siguientes:

1.A) Transformaciones isométricas, isomórficas y anamórficas. Ejemplos.

1.B) Variantes proyectivas: afinidad y homología. Aplicaciones gráficas.

(Valor, 3 puntos)

2) Dada la pieza representada en la figura dibujar, a lápiz y a la escala más apropiada al papel disponible, las seis vistas de la misma en sistema diédrico europeo. No es necesario tener en cuenta el coeficiente corrector 0.816.

(Valor, 7 puntos)

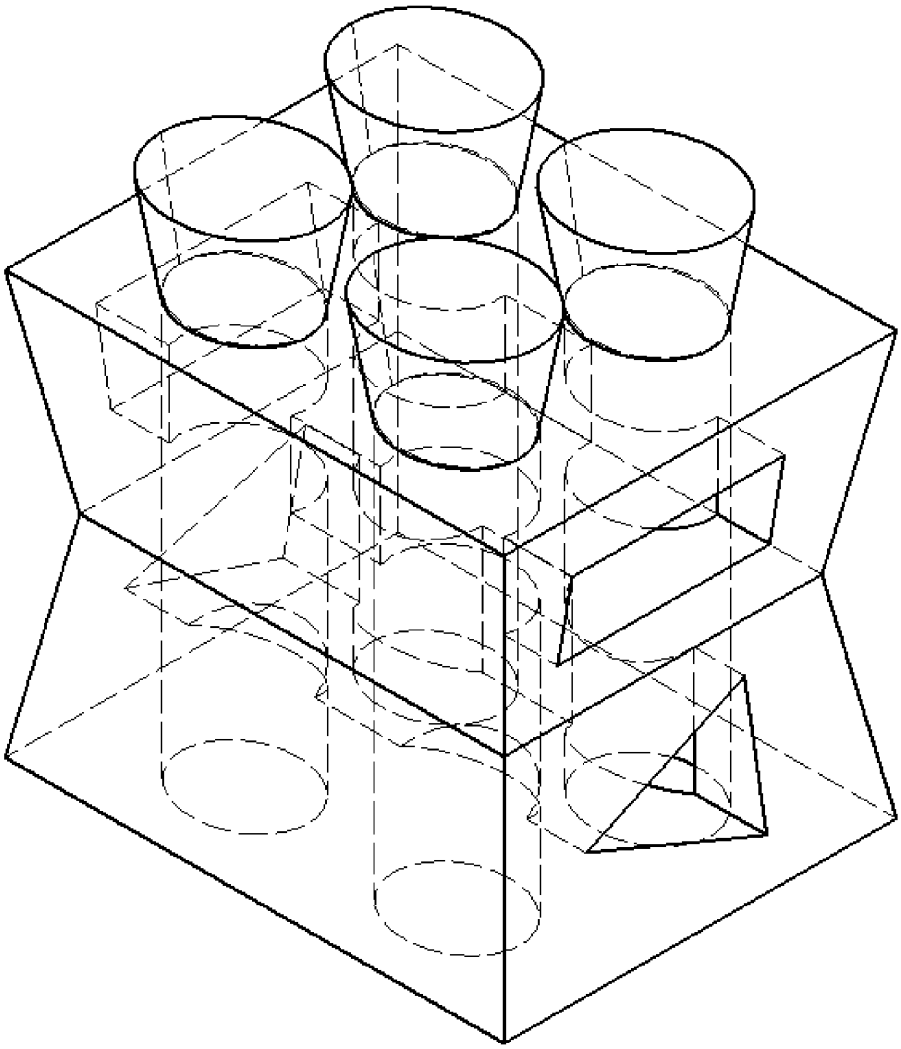

Escala 1:1

DIB-17

OPCIÓN B:

1) Conteste breve y concisamente a una de las dos preguntas siguientes:

1.A) Perspectiva axonométrica ortogonal. Ejemplo práctico.

1.B) Generación de una parábola. Ejemplo.

(Valor, 3 puntos)

2) Dada la pieza representada en la figura en sistema diédrico europeo, dibujar, a lápiz y a la escala más apropiada al papel disponible, la perspectiva axonométrica isométrica de la misma. No es necesario tener en cuenta el coeficiente corrector 0.816.

(Valor, 7 puntos)

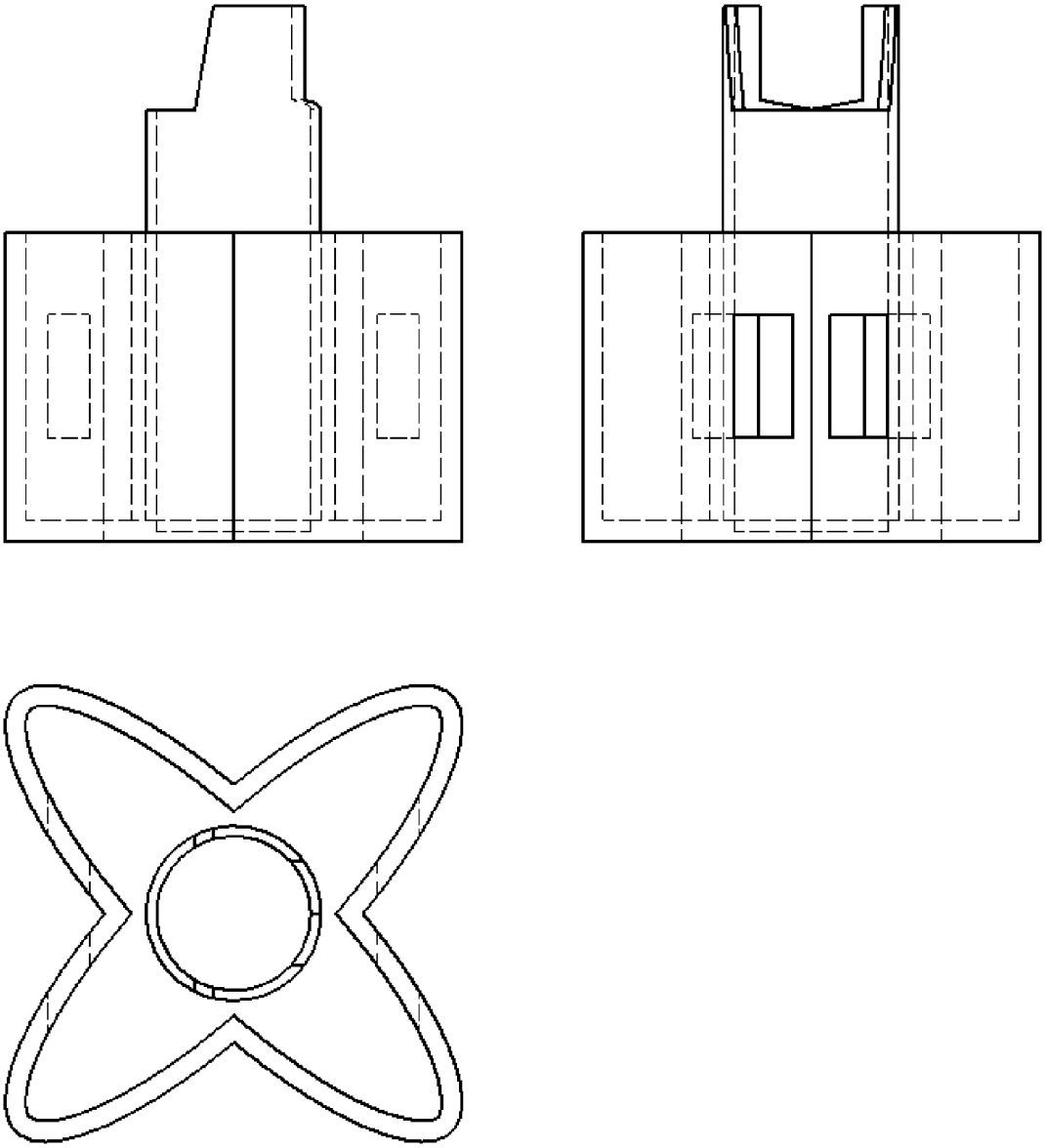

Escala 1:2

DIB-19

Elija solamente una de las dos opciones

OPCIÓN A:

1) Conteste breve y concisamente a una de las dos preguntas siguientes:

1.A) Cualidades de la parábola.

1.B) Los sistemas de representación. Ejemplos.

(Valor, 3 puntos)

2) Dada la pieza representada en la figura dibujar, a lápiz y a la escala más apropiada al papel disponible, las seis vistas de la misma en sistema diédrico europeo. No es necesario tener en cuenta el coeficiente corrector 0.816.

(Valor, 7 puntos)

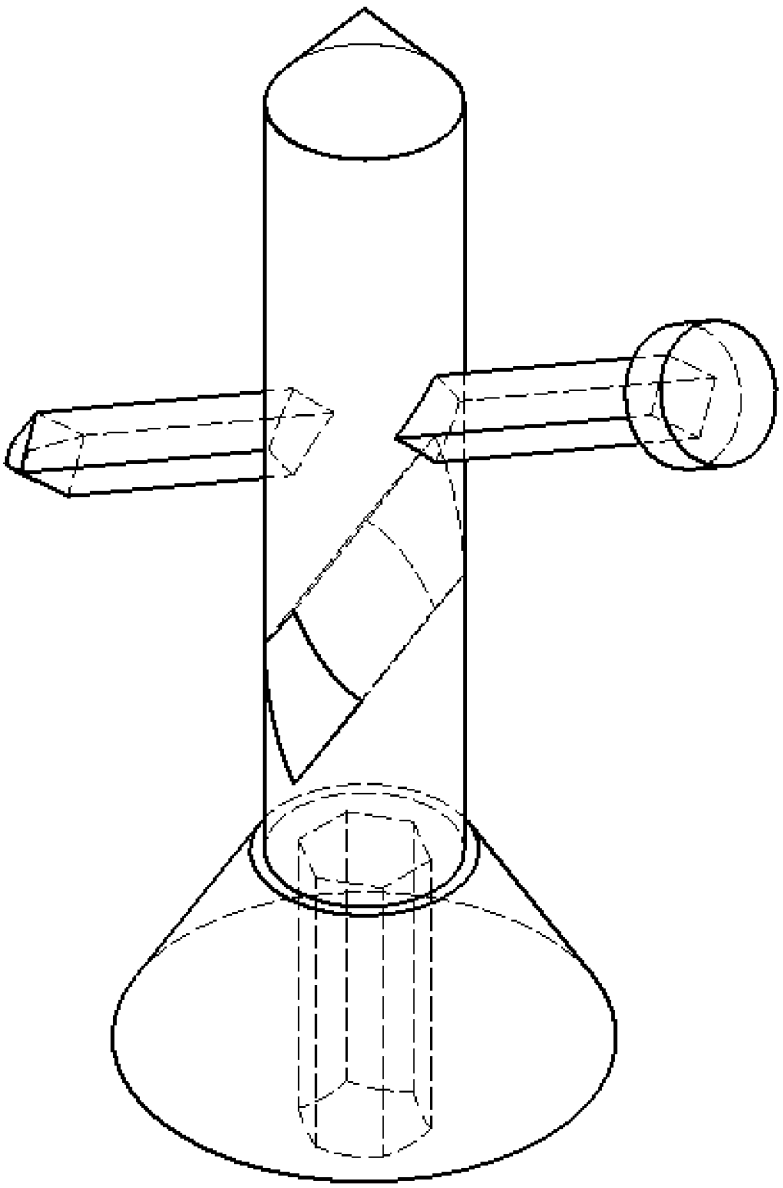

Escala 1:1

DIB-19

OPCIÓN B:

1) Conteste breve y concisamente a una de las dos preguntas siguientes:

1.A) Fundamentos de la perspectiva cónica. Ejemplo práctico.

1.B) Variantes proyectivas: afinidad y homología. Aplicaciones gráficas.

(Valor, 3 puntos)

2) Dada la pieza representada en la figura en sistema diédrico europeo, dibujar, a lápiz y a la escala más apropiada al papel disponible, la perspectiva axonométrica isométrica de la misma. No es necesario tener en cuenta el coeficiente corrector 0.816.

(Valor, 7 puntos)

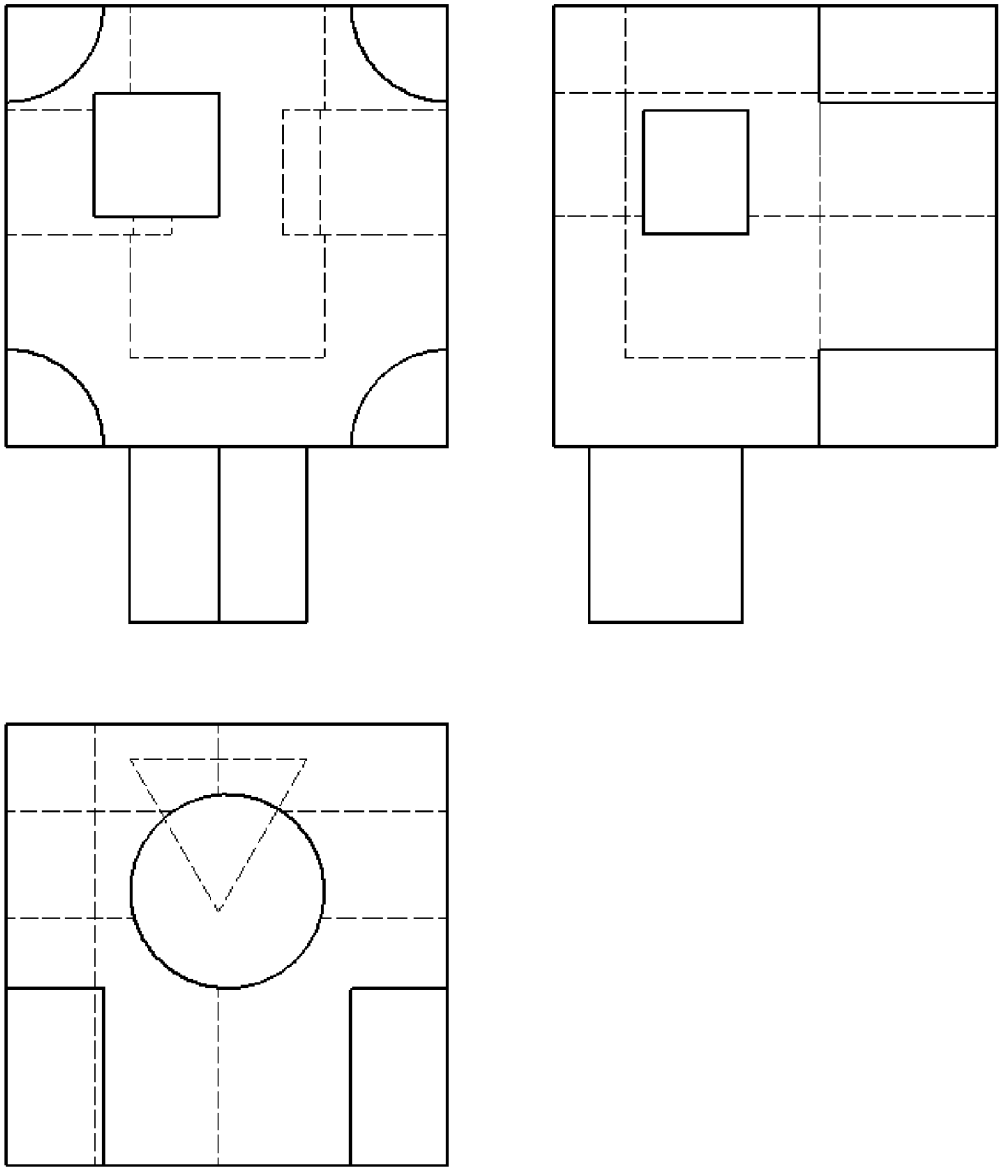

Escala 1:2