DIBUJO TÉCNICO (PRUEBA DE COMPETENCIA ESPECÍFICA)

INSTRUCCIONES GENERALES

- La parte gráfica del ejercicio se realizará inexcusablemente en una o varias láminas de papel de dibujo tamaño A3.
- Debe poner su código de identificación en todas las láminas y hojas que utilice.
- Material permitido: herramientas de dibujo técnico (escuadras, reglas, compás…) y calculadora no programable.
- Mientras tenga el examen en su poder sólo puede comunicarse con los miembros del Tribunal de Examen. Cualquier otro tipo de comunicación o uso de dispositivos o materiales no autorizados supondrá la retirada del examen, lo que será reflejado en el Acta como «copia ilegal».
- El examen está traducido al inglés con el objetivo de facilitar la comprensión de las preguntas, pero debe contestarse en español. En caso de que considere que hay alguna diferencia de interpretación entre la parte en español y la parte traducida al inglés, prima el examen original en español.

CRITERIOS DE EVALUACIÓN

La prueba tiene tres partes:

- Primera parte: Consta de dos preguntas de desarrollo teórico-conceptual. Se deberá dar respuesta únicamente a una de las dos preguntas (hasta 3 puntos). Contestar a las dos preguntas supondrá obtener cero puntos en esta parte.
- Segunda parte: Consta de un ejercicio de desarrollo, un dibujo. Se valora el orden, la precisión técnica y la claridad de los dibujos (hasta 3,5 puntos).
- Tercera parte: Consta de un segundo ejercicio de desarrollo, pero ahora con otro planteamiento. Se valora igualmente el orden, la precisión técnica y la claridad del dibujo (hasta 3,5 puntos).

NOTAS PARA EL TRIBUNAL

- Para la realización de este examen se entregará a los alumnos una o más láminas de dibujo en tamaño A3, tantas como sean necesarias.
- El alumno puede utilizar sus propias láminas de dibujo en tamaño A3, pero se debe verificar que las láminas están en blanco o, como mucho, con los datos de identificación del alumno en el cuadro de datos.
- El tribunal sellará las láminas de dibujo en tamaño A3, en cualquiera de los dos casos anteriores, antes de que el alumno empiece a dibujar.
- Al recoger el examen no se debe intentar escanear las láminas en tamaño A3, salvo que se disponga de un escáner en color de esas dimensiones.
- Los exámenes de esta asignatura, realizados por los alumnos, deben ser llevados en mano a Madrid, al completo, y entregados en Secretaría General. Por tanto:
  - Se introducirá en el sobre de retorno el examen completo, esto es, la hoja de cabecera, las hojas de desarrollo y las láminas en tamaño A3.
  - Se hará constar en el sobre Centro Asociado, fecha y hora de realización, número y tipo de exámenes.
  - Se comprobará que el número de exámenes del sobre coincide con los entregados.
  - Los sobres serán cerrados, sellados o firmados de forma legible por algún miembro del tribunal, y precintados.

DIB-01

1) Conteste breve y concisamente a una de las dos preguntas siguientes:

1.A) El coeficiente de reducción en el sistema isométrico.

1.B) Dibujo vectorial 2D mediante sistemas de diseño asistido.

(Valor: hasta 3 puntos)

1) Briefly and concisely, answer only one of the following two questions:

1.A) The isometric scale factor.

1.B) 2D vector drawing using CAD systems.

(Value: up to 3 points)

2) Dada la pieza representada en la figura dibujar, a lápiz y a la escala más apropiada al papel disponible, las seis vistas de la misma en sistema diédrico europeo. No es necesario tener en cuenta el coeficiente corrector 0,816.

(Valor: hasta 3,5 puntos)

2) Given the piece represented in the figure, draw in pencil and at the most appropriate scale to available drawing sheet, the six views of the piece in first angle projection (european projection). It is not necessary to take into account the isometric scale factor 1.225.

(Value: up to 3.5 points)

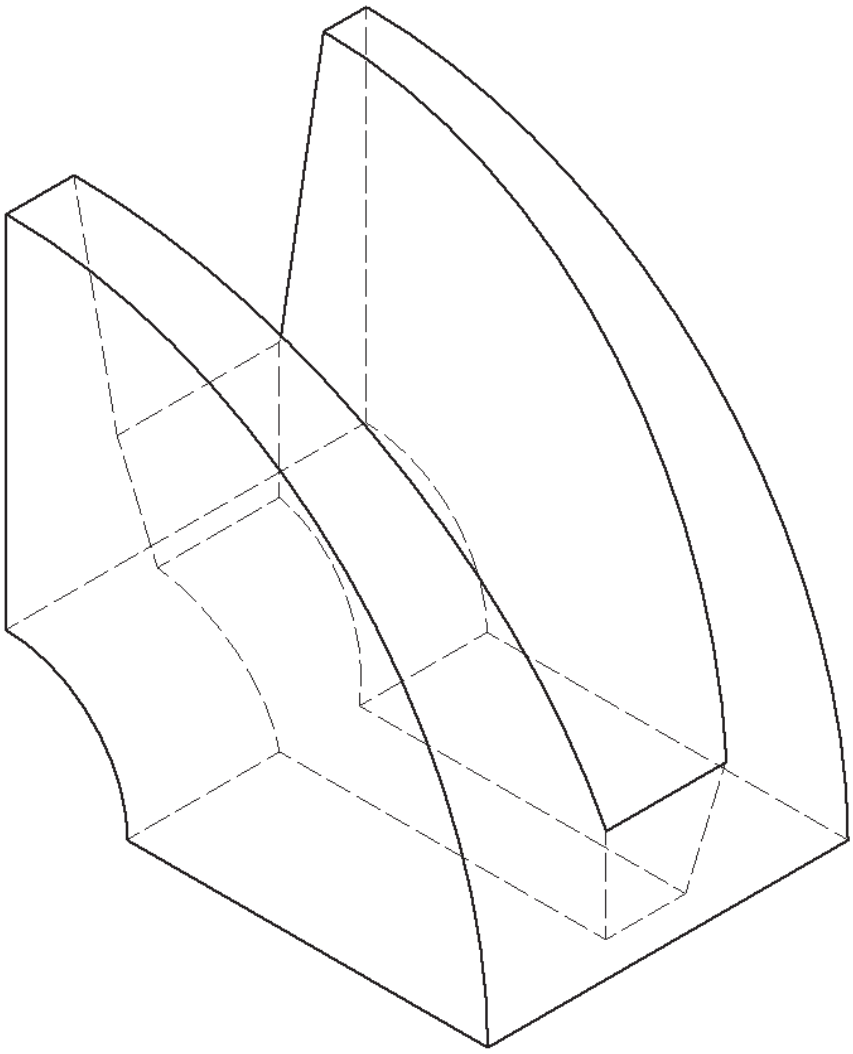

Escala 1:1
Scale 1:1

Nota: Recuerde que debe indicar la escala de representación con la que se realizan los dibujos.

Note: Remember to indicate the representation scale you have used in the drawings.

3) Dada la pieza representada en la figura en sistema diédrico europeo, dibujar, a lápiz y a la escala más apropiada al papel disponible, la perspectiva axonométrica isométrica de la misma. No es necesario tener en cuenta el coeficiente corrector 0,816.

(Valor: hasta 3,5 puntos)

3) Given the piece represented in the figure in first angle projection (european projection), draw in pencil and at the most appropriate scale to available drawing sheet, the isometric projection of the piece. It is not necessary to take into account the isometric scale factor 1.225.

(Value: up to 3.5 points)

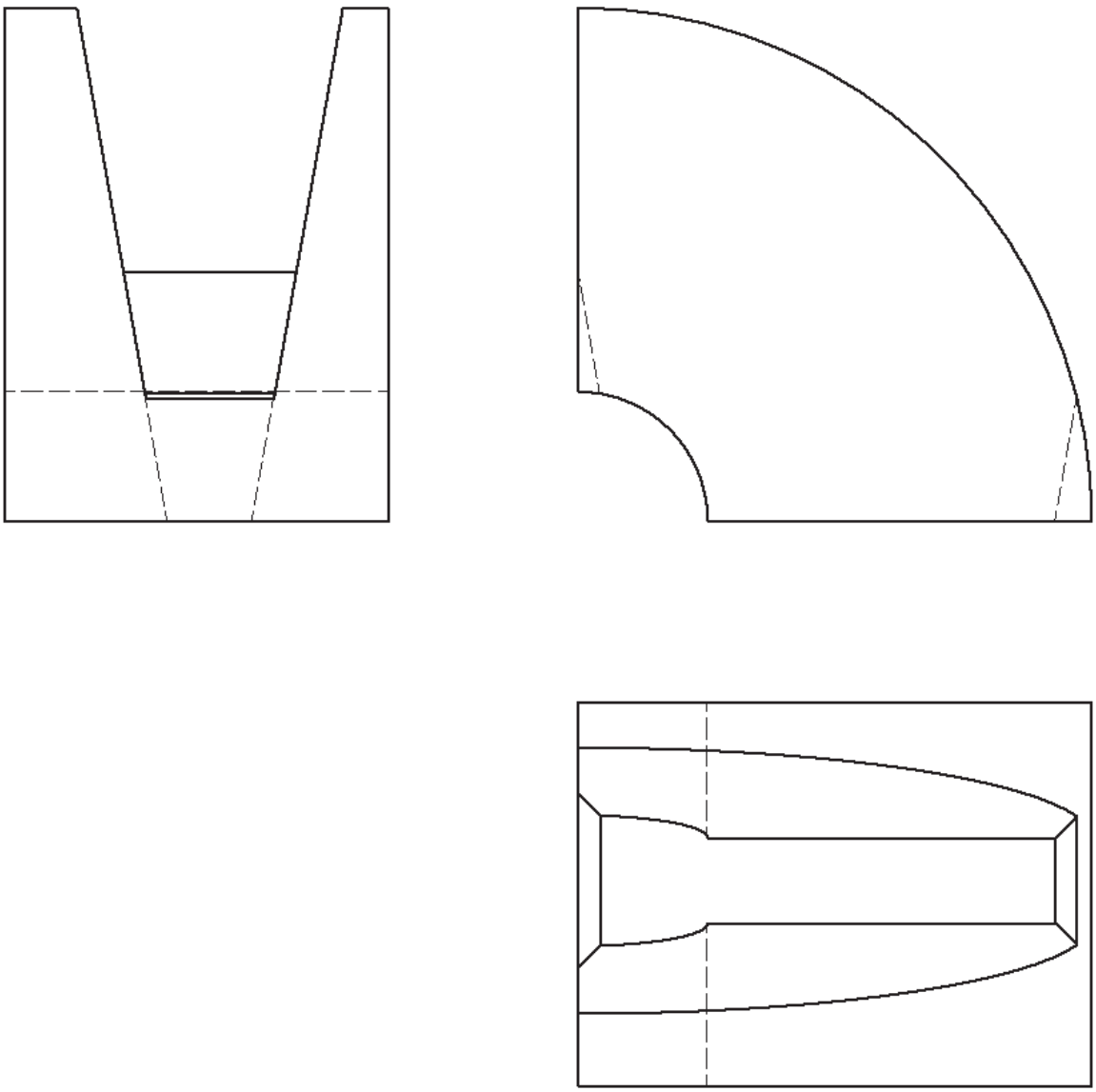

Escala 1:2
Scale 1:2

Nota: Recuerde que debe indicar la escala de representación con la que se realizan los dibujos.

Note: Remember to indicate the representation scale you have used in the drawings.

Nota: Puede utilizar esta hoja para hacer los croquis previos necesarios para realizar correctamente los dibujos o para responder a la cuestión teórica. No olvide entregar esta hoja, y todos los borradores realizados, junto con el resto del examen.

Note: You can use this sheet to draw the previous sketches, necessary to successfully perform the drawings, or to answer the theoretical question. Do not forget to turn over this sheet, and all the drafts, with the rest of the exam.